VIDEX®

VIDEX VL-CLR-EM300-2

Артикул товару: VL-CLR-EM300-2

ТЕХНІЧНА КАРТА

LED Світильник аварійний накладний з датчиком руху

0,5 m

Відповідно до положень Закону про WEEE забороняється викидати обладнання, позначене символом перекресленого контейнера, разом з іншим сміттям. Користувач, який бажає позбутися електронного та електричного обладнання, зобов'язаний повернути його в пункт прийому відпрацьованого обладнання. У складі обладнання відсутні небезпечні компоненти, які особливо негативно впливають на навколишнє середовище та здоров'я людини.

VIDEX®

VIDEX VL-CLR-EM300-2

Артикул товару: VL-CLR-EM300-2

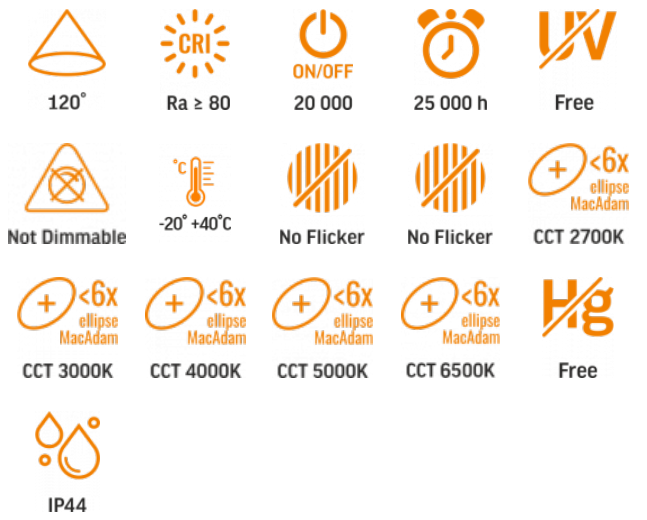

ГАРАНТІЯ 3 РОКИ

Представляємо універсальний накладний світильник VIDEX VL-CLR-EM300-2, який поєднує функції стандартного освітлення та аварійного джерела світла. Цей світильник оснащений вбудованими акумуляторами типу 18650, що забезпечують безперервне освітлення навіть під час вимкнення електроенергії. Можливі місця використання: під'їзд, коридор, балкон, вітальня, санвузол. Світильник виготовлено з високоякісних матеріалів, що забезпечує тривалий термін служби.

Загальні параметри

Джерело світла або продукт, що його містить	Продукт, що містить джерело світла
Замінюваний блок живлення	з боку виробника
Замінюване джерело світла	з боку виробника

Тип джерела світла

З можливістю затемнення	ні
Джерело світла спрямованого (DLS) або неспрямованого випромінення (NDLS)	NDLS
Підключене джерело світла (CLS)	ні
Джерело світла з можливістю налаштування кольору	ні
Джерело світла, що живиться від мережі (MLS) або не живиться від мережі (NMLS)	Живиться від мережі (MLS)
Джерело світла високої яскравості	ні
Антибліковий екран	ні
Технологія	LED
Energy efficiency class of the contained light source	F

Електричні параметри

Потужність	30Вт Max
Напруга	AC 175-265 В, 50/60 Гц
Максимальна сила струму	150 мА
Інтерфейс підключення	Вільний дріт
Клас захисту від ураження електричним струмом	II
Коефіцієнт зміщення (cos φ1)	0.9
Коефіцієнт виживання	1
Енергоспоживання у включеному режимі джерела світла (кВт*год/1000год)	30

Фотометричні параметри

VIDEX®

VIDEX VL-CLR-EM300-2

Артикул товару: VL-CLR-EM300-2

Корисний світловий потік вбудованого джерела світла (Φuse)	3000 Лм, 300 Лм (Аварійний режим)
Колірна температура світла	6500K (біле світло), 5000K (нейтральний білий), 4000K (нейтральний білий), 3000K (тепле світло), 2700K (тепле світло)
Кут розсіювання	120°
Якість світла	Ra > 80
Цикли Ввім/Вимк	20000
Ресурс роботи (L70B50)	25000 год
Значення корисного світлового потоку	у сфері (360°)
Значення індексу кольоропередачі R9	>0
Коефіцієнт збереження світловіддачі в кінці номінального терміну служби	≥96%
Метрика мерехтіння (Pst LM)	≤1
Метрика стробоскопічного ефекту (SVM)	≤0.4
Послідовність кольорів в еліпсах МакАдама (SDCM)	<6 (2700K), <6 (3000K), <6 (4000K), <6 (5000K), <6 (6500K)
CRI MIN	Ra 80
CRI MAX	Ra 88

Додаткова інформація

Місце установки	Стеля, Стіна
Середовище використання	всередині
Колір корпусу	Білий
Матеріал дифузора	АБС пластик (ABS), Полікарбонат (PC)
Мінімальна відстань від освітленого об'єкта	0.5 м
Ультрафіолетове випромінювання	ні
Робоча температура	-20° +40°C
Тип акумулятора	Li-ion 18650
Ємність акумулятора	2200 мАг (2шт)
Змінна батарея	так
Підходить для встановлення на/у нормально займисті поверхні	так
Вміст ртуті	не містить
Клас захисту, IP	IP44
Матеріал корпусу	Алюміній, Полікарбонат (PC), Акрил

Розміри

Штрих-код	4820246485456
Висота	330 мм
Глибина	70 мм
В упаковці	1 шт.
Кількість у коробі	10 шт.
Ширина	330 мм
Вага нетто одиниці	840г

Знаки маркування товарів

Маркування пакування	Переробка відходів, CE, Утилізація

VIDEX VL-CLR-EM300-2

Артикул товару: VL-CLR-EM300-2

VIDEX®

VIDEX VL-CLR-EM300-2

Артикул товару: VL-CLR-EM300-2

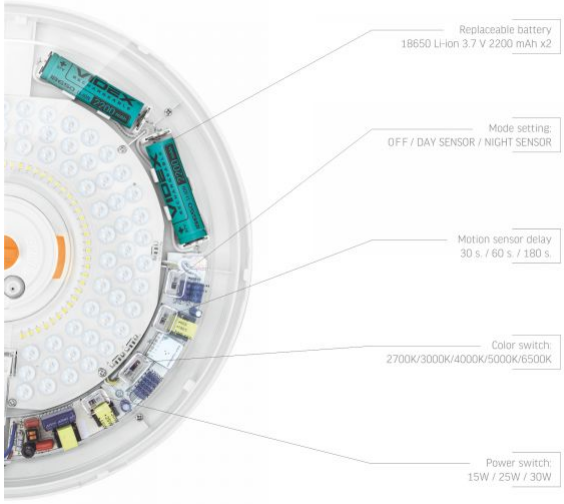

2700K / 3000K / 4000K / 5000K / 6500K

VIDEX®

VIDEX VL-CLR-EM300-2

Артикул товару: VL-CLR-EM300-2

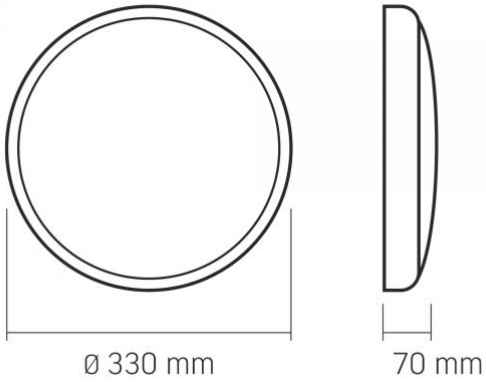

Ми залишаємо за собою право вносити технічні зміни. Дані, що містяться в цьому матеріал не має юридичної сили.

Allegro opt Sp. z o.o., ul. Mierzeja Wiślana 11, 30-732 Краків, Польща.

VIDEX®

VIDEX VL-CLR-EM300-2

Артикул товару: VL-CLR-EM300-2

Продукт необхідно використовувати в закритих приміщеннях

Клас захисту від ураження електричним струмом II - забезпечується не тільки основною ізоляцією, а й подвійною або посиленою ізоляцією

0,5 m — Мінімальна відстань від освітлюваного об'єкта

Виріб можна встановлювати та використовувати на нормально займистих поверхнях

Переробка відходів після закінчення терміну служби виробу

Продукт відповідає вимогам директив ЄС

Забороняється викидати сміттєве обладнання, позначене символом перекресленого контейнера, разом з іншим сміттям

120° — Номінальний кут випромінення

CRI Ra ≥ 80 — Ra > 80 – індекс кольоропередачі

ON/OFF 20 000 — Номінальна кількість циклів вмикання до відмови

25 000 h — Номінальний термін служби (годин)

UV Free — Виріб не випромінює ультрафіолет

Not Dimmable — Продукт несумісний із регуляторами світла

-20° +40°C — Діапазон робочих температур

No Flicker — Мерехтіння світла не перевищує допустимого рівня

No Flicker — Виріб має мінімальне мерехтіння, яке не повинно викликати дискомфорт або небезпеку

<6x ellipse MacAdam CCT 2700K — Послідовність кольорів в еліпсах МакАдама (SDCM)

<6x ellipse MacAdam CCT 3000K — Послідовність кольорів в еліпсах МакАдама (SDCM)

<6x ellipse MacAdam CCT 4000K — Послідовність кольорів в еліпсах МакАдама (SDCM)

<6x ellipse MacAdam CCT 5000K — Послідовність кольорів в еліпсах МакАдама (SDCM)

<6x ellipse MacAdam CCT 6500K — Послідовність кольорів в еліпсах МакАдама (SDCM)

Hg Free — Виріб не містить ртуті

IP44 — Клас захисту від пилу та вологи. Виріб має захист від твердих сторонніх предметів діаметром 1 мм і більше та захист від бризок води