VIDEX®

USER'S MANUAL | ПОСІБНИК КОРИСТУВАЧА | INSTRUKCJA OBSŁUGI | HANDBUCH | FELHASZNÁLÓI ÚTMUTATÓ | ΕΓΧΕΙΡΙΔΙΟ ΧΡΗΣΤΗ

Sync with
MUSIC

TECHNICAL PARAMETERS | ТЕХНІЧНІ ПАРАМЕТРИ | PARAMETRY TECHNICZNE | TECHNISCHE PARAMETER | TECHNIKAI PARAMÉTEREK | ΤΕΧΝΙΚΕΣ ΠΑΡΑΜΕΤΡΟΙ

	INDEX	VL-TF20-RGB
1		10W
2		DC 5V, 2A
3		USB-A
4		250 Lm (max)
5		360°
6		SMD5050RGBIC+W 67 pcs
7		IR, CR2025 powered
8		≤ 6 m
9		IP20
10		30000 h
11	ON/OFF	40000
12		570 g
13		PP, ABS

EN
LED AMBIENT FLOOR LIGHT

TECHNICAL PARAMETERS
1. Rated power;
2. Input voltage and current;
3. Power interface;
4. Luminous flux (white color);
5. Beam angle;
6. LED type and quantity;
7. Remote controller;
8. Remote controller operational distance;
9. Ingress protection. Protection against solid objects bigger than 12mm; No moisture protection.
10. LED rated resource;
11. ON/OFF cycles;
12. Product weight;
13. Materials.

- Overall dimensions (mm), operating temperatures range, production date and batch number are indicated on individual packaging.

PRODUCT'S PURPOSE AND APPLICATION
The product is intended for colorful decorative lighting. It features various pre-set scenes and also allows for manual color and behavior selection using the remote control. The product is not intended for use as a general light source.

CONTENTS (Fig. 1)
The product is delivered disassembled and requires manual assembly.
1.1 Lampshade with light strip;
1.2 Base;
1.3 Control box;
1.4 Remote controller with CR2025 battery;
1.5 Square sleeve;
1.6 Square cover;
1.7 Plastic rivets 5 pcs;
1.8 User's manual;
1.9 Individual packaging.

ASSEMBLY (Fig.2)
a) Unfold the lampshade, fold it in half along the indentation, and glue it into 4 squares with double-sided tape, as shown in the figure below;
b) Put the square sleeve into the lampshade, pay attention to the direction;
c) Connect the light bar and the terminal wire of the control box, and then insert the light bar into the base as shown in the figure below, pay attention to the direction;
d) Insert the square sleeve into the base as shown in the picture below;
e) Put the end cap onto the top of the light bar, and insert 4 rivets to fix it, as shown below;
f) Complete the assembly and plug in the controller to USB-A socket.
For a video tutorial, please scan the QR code below. (Fig. 4)

OPERATING INSTRUCTIONS
Use the remote control to operate the light (Fig.3)
1. Turn on / off;
2. White light: warm white or cold white;
3. Brightness + / -

Static colors:
4. Red + green colors preset;
5. Orange + purple colors preset;
6. Blue + Yellow + Green colors preset;
7. Red + White colors preset;
8. 7 single colors for chose: red, green, blue, orange, yellow, light blue, purple;
9. 3 colors (red + green + blue);
10. 7 colors (red + green + blue + orange + yellow + light blue + purple);
11. 15 colors (red + green + blue + orange + dark yellow + light yellow + light green + cyan + light blue + sky blue + dark blue + pink + purple + magenta + white);
12. Rainbow chasing dynamic mode (256 colors).
13. Dynamic mode speed +/- or Music mode sensitivity +/-;

Dynamic modes. The following functions apply to the color combination previously set:
14. Dynamic mode 1;
15. Dynamic mode 2;
16. Dynamic mode 3;
17. Music recognition mode. 5 different programs for choose;
18. Jump;
19. Fade;
20. Overlay;
21. All modes change cyclically;
22. Auto off timers.

FUNCTIONAL CHARACTERISTICS
This product can only be used indoor. The product has no protection against moisture and cannot be used in damp area.

MAINTENANCE AND SAFETY INSTRUCTIONS
The product does not require maintenance. Clean only with soft and dry cloths. Do not use chemical detergents. Any works should be carried out with the electricity turned off. Product can only be supplied by rated voltage or the voltage within the range provided. Do not use AC power with mismatched voltage, which may damage the product. Do not place the product in direct sunlight, as this may cause yellowing. Product must not be used in unfavorable conditions, e.g. dust, water, moisture, vibrations, high temperature, explosive air atmosphere, fumes, or chemical fumes, etc. The LED light source inside is non-replaceable. If the light source is broken, the whole product must be replaced. Used or damaged product should be disposed of in accordance with applicable regulations.
Failure to follow these instructions may result into e.g. fire, burns, electrical shock, physical injury and other material and non-material damage. The producer shall not be responsible for any damage resulting from the failure to follow above instructions.

STORAGE AND TRANSPORTATION
Before delivery to the direct point of sale, the product must be stored in the manufacturer's packaging at a temperature from -20°C to +40°C, in a dry room and without exposure to direct sunlight.
Transportation can be carried out by land, sea, air transport in the manufacturer's transport packaging.

WARRANTY
The warranty period for the product is indicated on the individual packaging and begins from the date of sale. During the warranty period, a faulty product can be exchanged or returned with prove of purchase and all components and accessories preserved. The following does not apply with the scope of limited warranty:
- Misuse the product and cause the products components damage;
- Unauthorized disassemble or the presence of deep mechanical damage to the product;
- Damage due to force majeure.
The manufacturer reserves the right to make changes to these user manual or technical changes to the product without prior notice.

ENVIRONMENTAL PROTECTION
Pursuant to the provisions of the WEEE Act, it is forbidden to put waste equipment marked with the symbol of a crossed bin together with other waste. The user, wishing to get rid of electronic and electrical equipment, is obliged to return it to a waste equipment collection point. There are no hazardous components in the equipment that have a particularly negative impact on the environment and human health.

UA
СВІТЛОДІОДНИЙ ДЕКОРАТИВНИЙ ПІДЛОГОВИЙ СВІТИЛЬНИК

ТЕХНІЧНІ ПАРАМЕТРИ
1. Потужність (Вт);
2. Вхідна напруга (В) і сила струму (А);
3. Спосіб живлення;
4. Максимальна яскравість;
5. Кут розсіювання світла;
6. Тип і кількість світлодіодів;
7. Пульт дистанційного керування і тип елемента живлення;
8. Відстань прийому сигнала;
9. Захист від пилу та вологи. Захист від твердих предметів розміром більше 12 мм; Без захисту від вологи.
10. Номінальний ресурс світлодіодів (годин);
11. Кількість циклів вмикань;
12. Маса виробу (г);
13. Матеріали: поліпропілен, АБС пластик.

- Габаритні розміри (мм), діапазон робочих температур, дата виготовлення та номер партії вказані на індивідуальній упаковці.

ПРИЗНАЧЕННЯ ТА ЗАСТОСУВАННЯ ПРОДУКТУ
Виріб призначений для кольорового декоративного освітлення. Він оснащений різними заздалегідь встановленими сценами, а також дозволяє вручну обирати колір та поведінку за допомогою пульта дистанційного керування. Продукт не призначений для використання в якості загального джерела освітлення.

ЗМІСТ КОМПЛЕКТУ (мал .1)
Виріб поставляється у розібраному вигляді і потребує збірки кінцевим користувачем:
1.1 М'який світлорозсіювач із світлодіодною смужкою;
1.2 Основа;
1.3 Блок керування;
1.4 Пульт дистанційного керування з батарейкою CR2025;
1.5 Квадратний рукав;
1.6 Квадратна кришка;
1.7 Пластикові заклепки 5 шт;
1.8 Інструкція користувача;
1.9 Індивідуальна упаковка.

ЗБІРКА (мал. 2)
a) Розгорніть світлорозсіювач, складіть його уздовж зарізів світлодіодною смужною всередину і приклейте краї двосторонньою стрічкою, як показано на малюнку;
b) Надіти квадратний рукав на світлорозсіювач, зверніть увагу на напрямок;
c) З'єднайте світлорозсіювач та блок керування за допомогою клеми, а потім вставте світлорозсіювач на основу, як показано на малюнку, зверніть увагу на напрямок;
d) Надіти квадратний рукав на основу, як показано на малюнку;
e) Надіти кришку на верхню частину світлорозсіювача, і вставте 4 заклепки, щоб зафіксувати кришку, як показано нижче;
f) Завершіть збірку та підключіть контролер до розетки USB-A.
Щоб переглянути відеоінструкцію, просканyйте QR-код нижче. (мал. 4)

ІНСТРУКЦІЯ З ЕКСПЛУАТАЦІЇ
Використовуйте пульт дистанційного керування для користування світильником (мал. 3)
1. Увімкнути / вимкнути;
2. Біле світло: теплий білий або холодний білий;
3. Яскравість + / -

Статичні кольори:
4. Червоний + зелений;
5. Помаранчевий + фіолетовий;
6. Синій + жовтий + зелений;
7. Червоний + білий;
8. 7 одиночних кольорів на вибір: червоний, зелений, синій, помаранчевий, жовтий, світло-синій, фіолетовий;
9. 3 кольори (червоний + зелений + синій);
10. 7 кольорів (червоний + зелений + синій + помаранчевий + жовтий + світло-синій + фіолетовий);
11. 15 кольорів (червоний + зелений + синій + помаранчевий + темно-жовтий + світло-жовтий + світло-зелений + блакитний + світло-синій + небо синій + темно-синій + рожевий + фіолетовий + пурпурний + білий);
12. Динамічний режим, перетікаючі кольори веселки (256 кольорів).
13. Швидкість динамічного режиму +/- або чутливість музичного режиму +/-;

Динамічні режими. Наступні функції застосовуються до комбінації кольорів, раніше встановлених:
14. Динамічний режим 1;
15. Динамічний режим 2;
16. Динамічний режим 3;
17. Режим розпізнавання музики. 5 різних програм для вибору;
18. Перестрибування;
19. Плавна зміна;
20. Накладання;
21. Усі режими змінюються циклічно;
22. Таймери автоматичного вимкнення.

ФУНКЦІОНАЛЬНІ ХАРАКТЕРИСТИКИ
Виріб можна використовувати тільки в приміщенні. Виріб не має захисту від вологи і не може використовуватися у вологих приміщеннях.

ІНСТРУКЦІЇ З ОБСЛУГОВУВАННЯ І ТЕХНІКИ БЕЗПЕКИ
Виріб не потребує спеціального обслуговування. Чистіть тільки м'якими і сухими тканинами. Не використовуйте хімічні миючі засоби. Будь-які роботи слід проводити при відключеному живленні. Виріб можна живити лише номінальною напругою або напругою в межах наданого діапазону. Не використовуйте джерело змінного струму з невідповідною напругою, оскільки це може пошкодити виріб. Не залишайте виріб під прямими сонячними променями, оскільки це може призвести до пожовтіння корпусу. Виріб не можна використовувати в несприятливих умовах, напр. пилу, води, вологи, вібрації, високої температури, вибухонебезпечної повітряної атмосфери, випарів або хімічних випарів тощо. Світлодіодне джерело світла всередині не підлягає заміні. Якщо джерело світла зламане, необхідно замінити весь виріб. Використаний або пошкоджений виріб слід утилізувати відповідно до чинних норм.
Недотримання цих інструкцій може призвести, наприклад, до пожежі, опіків, ураження електричним струмом, тілесних ушкоджень та інших матеріальних та нематеріальних збитків. Виробник не несе відповідальності за будь-яку шкоду, спричинену недотриманням вищевказаних інструкцій.

ЗБЕРІГАННЯ ТА ТРАНСПОРТУВАННЯ
Перед доставкою до безпосереднього місця продажу, виріб необхідно зберігати в упаковці виробника при температурі від -20°C до +40°C, у сухому приміщенні та без потрапляння прямих сонячних променів.
Транспортування може здійснюватися наземним, морським, повітряним транспортом в транспортній упаковці виробника.

ГАРАНТІЯ
Гарантійний термін на виріб вказано на індивідуальній упаковці і починається від дати продажу. Протягом гарантійного терміну несправний продукт можна обміняти або повернути з підтвердженням покупки та збереженням усіх компонентів і аксесуарів. Наведене нижче не поширюється на обмежену гарантію:
- Неналежне використання продукту та спричинення пошкодження компонентів продукту;
- Самовільне розбирання або наявність глибоких механічних пошкоджень виробу;
- Пошкодження внаслідок форс-мажорних обставин.
Виробник залишає за собою право вносити зміни в цю інструкцію користувача або технічні зміни продукту без попереднього повідомлення.

ОХОРОНА НАВКОЛИШНЬОГО СЕРЕДОВИЩА
Відповідно до Закону про відходи електричного та електронного обладнання (ВЕЕО), забороняється викидати сміттєве обладнання, позначене символом перекресленого контейнера, разом з іншим сміттям. Користувач, який бажає позбутися електронного та електричного обладнання, зобов'язаний повернути його в пункт прийому відпрацьованого обладнання. У складі обладнання відсутні небезпечні компоненти, які особливо негативно впливають на навколишнє середовище та здоров'я людини.

PL
NASTROJOWA LAMPA PODŁOGOWA LED

PARAMETRY TECHNICZNE
1. Moc znamionowa;
2. Napięcie i prąd wejściowy;
3. Interfejs zasilania;
4. Strumień świetlny (kolor biały);
5. Kąt świecenia;
6. rodzaj i ilość diod LED;
7. Pilot zdalnego sterowania;
8. Odległość działania pilota;
9. Ochrona przed wnikaniem. Ochrona przed ciałami stałymi większymi niż 12 mm; Brak ochrony przed wilgocią.
10. Zasób znamionowy LED;
11. Cykle WŁ./WYŁ.;
12. Waga produktu;
13. Materiały.

- Wymiary gabarytowe (mm), zakres temperatur pracy, data produkcji i numer partii podane są na opakowaniu jednostkowym.

PRZEZNACZENIE I ZASTOSOWANIE PRODUKTU
Produkt przeznaczony do kolorowego oświetlenia dekoracyjnego. Zawiera różne wstępnie ustawione sceny, a także umożliwia ręczny wybór koloru i zachowania za pomocą pilota. Produkt nie jest przeznaczony do stosowania jako ogólne źródło światła.

SPIS TREŚCI (rys. 1)
Produkt dostarczany jest zdemontowany i wymaga ręcznego montażu.
1.1 Klosz z listwą świetlną;
1.2 Baza;
1.3 Skrzynka kontrolna;
1.4 Pilot z baterią CR2025;
1.5 Rękaw kwadratowy;
1.6 Osłona kwadratowa;
1.7 Nity plastikowe 5 szt.;
1.8 Instrukcja obsługi;
1.9 Indywidualne opakowanie.

MONTAŻ (rys. 2)
a) Rozłóż klosz, złóż go na pół wzdłuż wcięcia i przyklej taśmą dwustronną w 4 kwadraty, jak pokazano na poniższym rysunku;
b) Włóż kwadratową tuleję w klosz, zwróć uwagę na kierunek;
c) Podłącz listwę świetlną i przewód zaciskowy skrzynki sterującej, a następnie włóż listwę świetlną do podstawy, jak pokazano na poniższym rysunku, zwróć uwagę na kierunek;
d) Włóż kwadratową tuleję do podstawy, jak pokazano na poniższym obrazku;
e) Załóż zaślepkę na górę listwy świetlnej i włóż 4 nity, aby ją zamocować, jak pokazano poniżej;
f) Zakończ montaż i podłącz kontroler do gniazda USB-A.
Aby obejrzeć samouczek wideo, zeskanuj poniższy kod QR. (rys. 4)

INSTRUKCJA OBSŁUGI
Do obsługi światła użyj pilota (rys. 3):
1. Włącz / wyłącz;
2. Białe światło: ciepła biel lub zimna biel;
3. Jasność +/-

Kolory statyczne:
4. Wstępnie ustawione kolory czerwony + zielony;
5. Wstępnie ustawione kolory pomarańczowy + fioletowy;
6. Wstępnie ustawione kolory niebieski + żółty + zielony;
7. Wstępnie ustawione kolory czerwony + biały;
8. 7 pojedynczych kolorów do wyboru: czerwony, zielony, niebieski, pomarańczowy, żółty, jasnoniebieski, fioletowy;
9. 3 kolory (czerwony + zielony + niebieski);
10. 7 kolorów (czerwony + zielony + niebieski + pomarańczowy + żółty + jasnoniebieski + fioletowy);
11. 15 kolorów (czerwony + zielony + niebieski + pomarańczowy + ciemnożółty + jasnożółty + jasnozielony + cyjan + jasnoniebieski + błękit nieba + ciemnoniebieski + różowy + fioletowy + magenta + biały);
12. Tryb dynamiczny w pogoni za tęczą (256 kolorów).
13. Prędkość trybu dynamicznego +/- lub czułość trybu muzycznego +/-;

Tryby dynamiczne. Następujące funkcje dotyczą wcześniej ustawionej kombinacji kolorów:
14. Tryb dynamiczny 1;
15. Tryb dynamiczny 2;
16. Tryb dynamiczny 3;
17. Tryb rozpoznawania muzyki. 5 różnych programów do wyboru;
18. Skok;
19. Blaknięcie;
20. Nakładka;
21. Wszystkie tryby zmieniają się cyklicznie;
22. Timery automatycznego wyłączania.

CHARAKTERYSTYKA FUNKCJONALNA
Produkt nie wymaga konserwacji. Czyścić wyłącznie miękkimi i suchymi ściereczkami. Nie używaj chemicznych detergentów. Wszelkie prace należy wykonywać przy wyłączonym dopływie prądu. Produkt może być zasilany wyłącznie napięciem znamionowym lub napięciem z podanego zakresu. Nie używaj zasilacza prądu przemiennego o niedopasowanym napięciu, ponieważ może to spowodować uszkodzenie produktu. Nie wystawiaj produktu na bezpośrednie działanie promieni słonecznych, gdyż może to spowodować żółknięcie. Produktu nie należy używać w niesprzyjających warunkach, np. w warunkach atmosferycznych. kurz, woda, wilgoć, wibracje, wysoka temperatura, wybuchowa atmosfera powietrza, opary lub opary chemiczne itp. Znajdujące się wewnątrz źródło światła LED jest niewymienne. W przypadku uszkodzenia źródła światła należy wymienić cały produkt. Produkt zużyty lub uszkodzony należy utylizować zgodnie z obowiązującymi przepisami.
Niezastosowanie się do tych instrukcji może skutkować m.in. pożar, oparzenia, porażenie prądem, obrażenia fizyczne oraz inne szkody materialne i niematerialne. Producent nie ponosi odpowiedzialności za szkody wynikłe z niezastosowania się do powyższych wskazówek.

PRZECHOWYWANIE I TRANSPORT
Przed dostawą do punktu sprzedaży bezpośredniej produkt należy przechowywać w opakowaniu producenta w temperaturze od -20°C do +40°C, w suchym pomieszczeniu i bez bezpośredniego nasłonecznienia.
Transport może być realizowany drogą lądową, morską, lotniczą w opakowaniach transportowych producenta.

GWARANCJA
Okres gwarancji na produkt jest wskazany na opakowaniu jednostkowym i liczy się od daty sprzedaży. W okresie gwarancyjnym wadliwy produkt może zostać wymieniony lub zwrócony wraz z dowodem zakupu oraz zachowaniem wszystkich elementów i akcesoriów. Następujące elementy nie są objęte ograniczoną gwarancją:
- Niewłaściwe użycie produktu i spowodowanie uszkodzenia elementów produktu;
- Nieautoryzowany demontaż lub obecność głębokich uszkodzeń mechanicznych produktu;
- Uszkodzenia spowodowane działaniem siły wyższej.
Producent zastrzega sobie prawo do wprowadzania zmian w niniejszej instrukcji obsługi lub zmian technicznych w produkcie bez wcześniejszego powiadomienia.

OCHRONA ŚRODOWISKA
Zgodnie z przepisami Ustawy o WEEE zabrania się umieszczania wraz z innymi odpadami zużytego sprzętu oznaczonego symbolem przekreślonego kosza. Użytkownik chcąc pozbyć się sprzętu elektronicznego i elektrycznego zobowiązany jest do oddania go do punktu zbiórki zużytego sprzętu. W sprzęcie nie ma niebezpiecznych składników, które mają szczególnie negatywny wpływ na środowisko i zdrowie ludzi.

DE
LED-AMBIENTE-STEHLEUCHTE

TECHNISCHE PARAMETER
1. Nennleistung;
2. Eingangsspannung und -strom;
3. Stromschnittstelle;
4. Lichtstrom (weiße Farbe);
5. Abstrahlwinkel;
6. LED-Typ und -Anzahl;
7. Fernbedienung;
8. Reichweite der Fernbedienung;
9. Eindringschutz. Schutz gegen feste Gegenstände größer als 12 mm; Kein Feuchtigkeitsschutz.
10. LED-bewertete Ressource;
11. EIN/AUS-Zyklen;
12. Produktgewicht;
13. Materialien.

- Gesamtabmessungen (mm), Betriebstemperaturbereich, Produktionsdatum und Chargennummer sind auf der Einzelverpackung angegeben.

ZWECK UND ANWENDUNG DES PRODUKTS
Das Produkt ist für farbenfrohe Dekorationsbeleuchtung bestimmt. Es verfügt über verschiedene voreingestellte Szenen und ermöglicht auch die manuelle Auswahl von Farbe und Verhalten mithilfe der Fernbedienung. Das Produkt ist nicht zur Verwendung als allgemeine Lichtquelle gedacht.

INHALT DES KITS (Abb. 1)
Das Produkt wird zerlegt geliefert und erfordert eine manuelle Montage.
1.1 Lampenschirm mit Lichtband;
1.2 Base;
1.3 Kontrollkasten;
1.4 Fernbedienung mit CR2025-Batterie;
1.5 Quadratischer Ärmel;
1.6 Quadratische Abdeckung;
1.7 Kunststoffnieten 5 Stück;
1.8 Handbuch;
1.9 Einzelverpackung.

MONTAGE (Abb. 2)
a)Klappen Sie den Lampenschirm auf, falten Sie ihn entlang der Vertiefung in zwei Hälften und kleben Sie ihn mit doppelseitigem Klebeband in 4 Quadrate, wie in der Abbildung unten gezeigt;
b)Setzen Sie die quadratische Hülse in den Lampenschirm ein und achten Sie dabei auf die Richtung.
c)Verbinden Sie die Lichtleiste und das Anschlusskabel des Steuerkastens und setzen Sie dann die Lichtleiste wie in der Abbildung unten gezeigt in den Sockel ein. Achten Sie dabei auf die Richtung.
d)Setzen Sie die Vierkanthülse in die Basis ein, wie im Bild unten gezeigt;
e)Setzen Sie die Endkappe oben auf die Lichtleiste und setzen Sie 4 Nieten ein, um sie zu befestigen, wie unten gezeigt;
f)Schließen Sie den Zusammenbau ab und schließen Sie den Controller an die USB-A-Buchse an.
Für ein Video-Tutorial scannen Sie bitte den untenstehenden QR-Code. (Abb. 4)

BEDIENUNGSANLEITUNG
Benutzen Sie die Fernbedienung, um das Licht zu bedienen (Abb. 3):
1.Ein-/Ausschalten;
2.Weißes Licht: warmweiß oder kaltweiß;
3.Helligkeit + / -

Statische Farben:
4.Voreingestellte Farben Rot + Grün;
5.Voreingestellte Farben Orange + Lila;
6.Voreingestellte Farben Blau + Gelb + Grün;
7.Voreingestellte Farben Rot + Weiß;
8.7 einzelne Farben zur Auswahl: Rot, Grün, Blau, Orange, Gelb, Hellblau, Lila;
9.3 Farben (Rot + Grün + Blau);
10.7 Farben (Rot + Grün + Blau + Orange + Gelb + Hellblau + Lila);
11.15 Farben (Rot + Grün + Blau + Orange + Dunkelgelb + Hellgelb + Hellgrün + Cyan + Hellblau + Himmelblau + Dunkelblau + Rosa + Lila + Magenta + Weiß);
12.Dynamischer Regenbogenjagd-Modus (256 Farben).
13.Geschwindigkeit im dynamischen Modus +/- oder Empfindlichkeit im Musikmodus +/-;

Dynamische Modi. Für die zuvor eingestellte Farbkombination gelten folgende Funktionen:
14.Dynamischer Modus 1;
15.Dynamischer Modus 2;
16.Dynamischer Modus 3;
17.Musikerkennungsmodus. 5 verschiedene Programme zur Auswahl;
18.Springen;
19.Verblassen;
20.Überlagerung;
21.Alle Modi ändern sich zyklisch;
22.Auto-Off-Timer.

FUNKTIONSMERKMALE
Dieses Produkt kann nur im Innenbereich verwendet werden. Das Produkt verfügt über keinen Feuchtigkeitsschutz und kann nicht in feuchten Bereichen verwendet werden.

WARTUNG UND SICHERHEITSHINWEISE
Das Produkt erfordert keine Wartung. Nur mit weichen und trockenen Tüchern reinigen. Verwenden Sie keine chemischen Reinigungsmittel. Alle Arbeiten sollten bei ausgeschaltetem Strom durchgeführt werden. Das Produkt kann nur mit der Nennspannung oder der Spannung innerhalb des vorgesehenen Bereichs versorgt werden. Verwenden Sie keinen Wechselstrom mit nicht übereinstimmender Spannung, da dies zu Schäden am Produkt führen kann. Setzen Sie das Produkt nicht direktem Sonnenlicht aus, da dies zu einer Vergilbung führen kann. Produkt darf nicht unter ungünstigen Bedingungen verwendet werden, z.B. Staub, Wasser, Feuchtigkeit, Vibrationen, hohe Temperaturen, explosive Luftatmosphäre, Dämpfe oder chemische Dämpfe usw. Die LED-Lichtquelle im Inneren ist nicht austauschbar. Wenn die Lichtquelle defekt ist, muss das gesamte Produkt ausgetauscht werden. Gebrauchte oder beschädigte Produkte sollten gemäß den geltenden Vorschriften entsorgt werden.
Die Nichtbeachtung dieser Anweisungen kann z.B. dazu führen, dass Feuer, Verbrennungen, Stromschlag, Körperverletzung und andere materielle und immaterielle Schäden. Der Hersteller haftet nicht für Schäden, die aus der Nichtbeachtung der oben genannten Anweisungen entstehen.

LAGERUNG UND TRANSPORT
Vor der Lieferung an die direkte Verkaufsstelle muss das Produkt in der Verpackung des Herstellers bei einer Temperatur von -20 °C bis +40 °C, in einem trockenen Raum und ohne direkte Sonneneinstrahlung gelagert werden.
Der Transport kann per Land-, See-, Lufttransport in der Transportverpackung des Herstellers erfolgen.

GARANTIE
Die Garantiezeit für das Produkt ist auf der jeweiligen Verpackung angegeben und beginnt mit dem Verkaufsdatum. Während der Garantiezeit kann ein fehlerhaftes Produkt umgetauscht oder unter Vorlage des Kaufbelegs zurückgegeben werden, wobei alle Komponenten und Zubehörteile erhalten bleiben. Folgendes gilt nicht im Rahmen der eingeschränkten Gewährleistung:
- Missbrauch des Produkts und Beschädigung der Produktkomponenten;
- Unbefugte Demontage oder das Vorhandensein tiefer mechanischer Schäden am Produkt;
- Schäden durch höhere Gewalt.
Der Hersteller behält sich das Recht vor, ohne vorherige Ankündigung Änderungen an dieser Bedienungsanleitung oder technische Änderungen am Produkt vorzunehmen.

UMWELTSCHUTZ
Gemäß den Bestimmungen des WEEE-Gesetzes ist es verboten, Altgeräte, die mit dem Symbol einer durchgekreuzten Mülltonne gekennzeichnet sind, mit anderen Abfällen zusammenzubringen. Der Benutzer, der elektronische und elektrische Geräte abgeben möchte, ist verpflichtet, diese an einer

Sammelstelle für Altgeräte abzugeben. Das Gerät enthält keine gefährlichen Bestandteile, die sich besonders negativ auf die Umwelt und die menschliche Gesundheit auswirken.

HU
LED KÖRNYEZETI ÁLLÓLÁMPA

TECHNIKAI PARAMÉTEREK
1. Névleges teljesítmény;
2. Bemeneti feszültség és áram;
3. Tápfeszültség interfész;
4. Fényáram (fehér színű);
5. Nyalábszög;
6. LED típusa és mennyisége;
7. Távirányító;
8. A távirányító működési távolsága;
9. Behatolás elleni védelem. 12 mm-nél nagyobb szilárd tárgyak elleni védelem; Nincs nedvesség elleni védelem.
10. LED névleges erőforrás;
11. BE/KI ciklusok;
12. A termék súlya;
13. Anyagok.

- A teljes méretek (mm), az üzemi hőmérsékleti tartomány, a gyártás dátuma és a tételszám az egyedi csomagoláson vannak feltüntetve.

A TERMÉK CÉLJA ÉS ALKALMAZÁSA
A terméket színes díszvilágításra tervezték. Különféle előre beállított jelenetekkel rendelkezik, és lehetővé teszi a színek és a viselkedés kézi kiválasztását a távirányítóval. A termék nem általános fényforrásként használható.

TARTALOM (1. ábra)
A terméket szétszerelve szállítjuk, kézi összeszerelést igényel.
1.1 Lámpabúra fénycsíkkal;
1.2 Bázis;
1.3 Vezérlődoboz;
1.4 Távirányító CR2025 elemmel;
1.5 Négyzet alakú hüvely;
1.6 Négyzet alakú borító;
1.7 Műanyag szegecsek 5 db;
1.8 Felhasználói Útmutató;
1.9Egyedi csomagolás.

ÖSSZESZERELÉS (2. ábra)
a) Hajtsa ki a lámpabúrát, hajtsa félbe a bemélyedés mentén, és ragasszon 4 négyzetre kétoldalas ragasztószalaggal az alábbi ábrán látható módon;
b) Helyezze a négyzet alakú hüvelyt a lámpaernyőbe, ügyeljen az irányra;
c) Csatlakoztassa a fénysávot és a vezérlődoboz sorkapocs vezetékét, majd helyezze be a fénysávot a talpba az alábbi ábrán látható módon, ügyeljen az irányra;
d) Helyezze be a négyzet alakú hüvelyt az aljzatba az alábbi képen látható módon;
e) Helyezze a végsapkát a világító rúd tetejére, és rögzítse a 4 szegecs segítségével, az alábbi ábra szerint;
f) Fejezze be az összeszerelést, és csatlakoztassa a vezérlőt az USB-A aljzathoz.
Az oktatóvideóért olvassa be az alábbi QR-kódot. (4. ábra)

HASZNÁLATI UTASÍTÁSOK
A világítás működtetéséhez használja a távirányítót (3. ábra):
1. Kapcsolja be / ki;
2. Fehér fény: meleg fehér vagy hideg fehér;
3. Fényerő + / -

Statikus színek:
4. Piros + zöld színek előre beállított;
5. Narancs + lila színek előre beállított;
6. Kék + Sárga + Zöld színek előre beállított;
7. Piros + Fehér színek előre beállított;
8. 7 egyedi szín a kiválasztotthoz: piros, zöld, kék, narancs, sárga, világoskék, lila;
9. 3 szín (piros + zöld + kék);
10. 7 szín (piros + zöld + kék + narancs + sárga + világoskék + lila);
11. 15 szín (piros + zöld + kék + narancs + sötétsárga + világos sárga + világoszöld + cián + világoskék + égszínkék + sötétkék + rózsaszín + lila + bíbor + fehér);
12. Szivárvány kergető dinamikus mód (256 szín).
13. Dinamikus mód sebessége +/- vagy Zene mód érzékenysége +/-;

Dinamikus módok. A következő funkciók érvényesek az előzőleg beállított színkombinációra:
14. Dinamikus mód 1;
15. Dinamikus mód 2;
16. Dinamikus mód 3;
17. Zenefelismerő mód. 5 különböző program választható;
18. Ugrás;
19. Fade;
20. Átfedés;
21. Minden üzemmód ciklikusan változik;
22. Automatikus kikapcsolás időzítők.

FUNKCIONÁLIS JELLEMZŐK
Ez a termék csak beltérben használható. A termék nem véd a nedvesség ellen, és nem használható nedves helyen.

KARBANTARTÁSI ÉS BIZTONSÁGI UTASÍTÁSOK
A termék karbantartást nem igényel. Csak puha és száraz ruhával tisztítsa. Ne használjon vegyi tisztítószereket. Bármilyen munkát kikapcsolt elektromos árammal kell végezni. A termék csak névleges vagy a megadott tartományon belüli feszültséggel táplálható. Ne használjon nem megfelelő feszültségű váltakozó áramot, mert ez károsíthatja a terméket. Ne tegye ki a terméket közvetlen napfénynek, mert ez sárgulást okozhat. A terméket nem szabad kedvezőtlen körülmények között használni, pl. por, víz, nedvesség, rezgések, magas hőmérséklet, robbanásveszélyes légkör, gőzök vagy vegyi gőzök stb. A belsejében lévő LED fényforrás nem cserélhető. Ha a fényforrás meghibásodik, az egész terméket ki kell cserélni. A használt vagy sérült terméket a vonatkozó előírásoknak megfelelően kell ártalmatlanítani.
Ezen utasítások be nem tartása pl. tűz, égési sérülések, áramütés, testi sérülések és egyéb anyagi és nem anyagi károk. A gyártó nem vállal felelősséget a fenti utasítások be nem tartásából eredő károkért.

TÁROLÁS ÉS SZÁLLÍTÁS
A terméket a közvetlen értékesítési helyre szállítás előtt a gyártó csomagolásában -20°C és +40°C közötti hőmérsékleten, száraz helyen, közvetlen napfénytől mentes helyen kell tárolni.
A szállítás történhet szárazföldi, tengeri, légi szállítással a gyártó szállítócsomagolásában.

GARANCIA
A termékre vonatkozó jótállási idő az egyedi csomagoláson van feltüntetve, és az eladás napjától kezdődik. A jótállási idő alatt a hibás termék a vásárlást igazoló okirattal kicserélhető vagy visszaküldhető, valamint minden alkatrész és tartozék megőrzendő. A következők nem vonatkoznak a korlátozott jótállásra:
- Ha a terméket nem megfelelően használja, és károsíthatja a termék alkatrészeit;
- Jogosulatlan szétszerelés vagy a termék mély mechanikai sérülése;
- Vis maior miatti kár.

A gyártó fenntartja a jogot, hogy előzetes figyelmeztetés nélkül módosítsa a jelen használati útmutatót vagy a termék műszaki változtatásait.

KÖRNYEZETVÉDELEM
Az elektromos és elektronikus berendezések hulladékáról szóló törvény előírásai szerint tilos az áthúzott szemetes jelzéssel ellátott hulladék berendezést más hulladékkal együtt elhelyezni. A felhasználó, aki meg kíván szabadulni az elektronikai és elektromos berendezéstől, köteles azt visszajuttatni a hulladék berendezés gyűjtőhelyére. A berendezésben nincsenek olyan veszélyes alkatrészek, amelyek különösen negatívan hatnak a környezetre és az emberi egészségre.

GR
ΦΩΤΙΣΤΙΚΌ ΔΑΠΈΔΟΥ ΠΕΡΙΒΆΛΛΟΝΤΟΣ LED

ΤΕΧΝΙΚΈΣ ΠΑΡΆΜΕΤΡΟΙ
1. Ονομαστική ισχύς.
2. Τάση και ρεύμα εισόδου.
3. Διασύνδεση ισχύος.
4. Φωτεινή ροή (λευκό χρώμα).
5. Γωνία δέσμης.
6. Τύπος και ποσότητα LED.
7. Τηλεχειριστήριο.
8. Απόσταση λειτουργίας τηλεχειριστηρίου.
9. Προστασία εισόδου. Προστασία από στερεά αντικείμενα μεγαλύτερα από 12 mm. Χωρίς προστασία από την υγρασία.
10. Πόρος με βαθμολογία LED.
11. Κύκλοι ON/OFF.
12. Βάρος προϊόντος.
13. Υλικά.

- Οι συνολικές διαστάσεις (mm), το εύρος θερμοκρασιών λειτουργίας, η ημερομηνία παραγωγής και ο αριθμός παρτίδας αναγράφονται στην ατομική συσκευασία.

ΣΚΟΠΟΣ ΚΑΙ ΕΦΑΡΜΟΓΉ ΤΟΥ ΠΡΟΪΌΝΤΟΣ
Το προϊόν προορίζεται για πολύχρωμο διακοσμητικό φωτισμό. Διαθέτει διάφορες προκαθορισμένες σκηνές και επιτρέπει επίσης τη χειροκίνητη επιλογή χρώματος και συμπεριφοράς χρησιμοποιώντας το τηλεχειριστήριο. Το προϊόν δεν προορίζεται για χρήση ως γενική πηγή φωτός.

ΠΕΡΙΕΧΟΜΕΝΑ (Εικ. 1)
Το προϊόν παραδίδεται αποσυναρμολογημένο και απαιτεί χειροκίνητη συναρμολόγηση.
1.1 Αμπαζούρ με φωτεινή λωρίδα;
1.2 Βάση;
1.3 Κουτί ελέγχου;
1.4 Τηλεχειριστήριο με μπαταρία CR2025;
1.5 Τετράγωνο μανίκι;
1.6 Τετράγωνο κάλυμμα;
1.7 Πλαστικά πριτσίνια 5 τμχ;
1.8 Εγχειρίδιο χρήστη;
1.9 Ατομική συσκευασία.

ΣΥΝΑΡΜΟΛΟΓΉΣΗ (Εικ. 2)
1. α) Ξεδιπλώστε το αμπαζούρ, διπλώστε το στη μέση κατά μήκος της εσοχής και κολλήστε το σε 4 τετράγωνα με την ταινία διπλής όψης, όπως φαίνεται παρακάτω στο σχήμα.
2. β) Βάλτε το τετράγωνο μανίκι στο αμπαζούρ, προσέξτε την κατεύθυνση.
3. γ) Συνδέστε τη ράβδο φωτός και το ακροδεκτών του κιβωτίου ελέγχου και, στη συνέχεια, το ράβδο φωτός στη βάση όπως φαίνεται στην εικόνα παρακάτω, προσέξτε την κατεύθυνση.
4. δ) Το σήμα το τετράγωνο μανίκι στη βάση όπως φαίνεται στην παρακάτω εικόνα.
5. ε) Το αυτοκίνητο το ακραίο καάκι στο επάνω μέρος της φωτός και το 4 πριτσίνια για να το στερεώσετε, όπως φαίνεται παρακάτω.
6. στ) Ολοκληρώστε τη συναρμολόγηση και συνδέστε τον ελεγκτή στην υποδοχή USB-A.
Για ένα εκπαιδευτικό βίντεο, σαρώστε τον κωδικό QR παρακάτω. (Εικ. 4)

ΟΔΗΓΊΕΣ ΛΕΙΤΟΥΡΓΊΑΣ
Χρησιμοποιήστε το τηλεχειριστήριο για να λειτουργήσετε το φως (Εικ. 3):
1. Ενεργοποίηση / απενεργοποίηση.
2. Λευκό φως: ζεστό λευκό ή κρύο λευκό.
3. Φωτεινότητα + / -

Στατικά χρώματα:
4. Προκαθορισμένα χρώματα κόκκινου + πράσινου.
5. Προκαθορισμένα χρώματα πορτοκαλί + μωβ.
6. Προκαθορισμένα χρώματα μπλε + κίτρινο + πράσινο.
7. Προκαθορισμένα χρώματα κόκκινο + λευκό.
8. 7 μεμονωμένα χρώματα για επιλογή: κόκκινο, πράσινο, μπλε, πορτοκαλί, κίτρινο, γαλάζιο, μωβ.
9. 3 χρώματα (κόκκινο + πράσινο + μπλε).
10. 7 χρώματα (κόκκινο + πράσινο + μπλε + πορτοκαλί + κίτρινο + γαλάζιο + μωβ).
11. 15 χρώματα (κόκκινο + πράσινο + μπλε + πορτοκαλί + σκούρο κίτρινο + ανοιχτό κίτρινο + ανοιχτό πράσινο + κυανό + γαλάζιο + μπλε του ουρανού + σκούρο μπλε + ροζ + μωβ + ματζέντα + λευκό).
12. Rainbow chasing dynamic mode (256 χρώματα).
13. Ταχύτητα δυναμικής λειτουργίας +/- ή ευαισθησία λειτουργίας μουσικής +/-;

Δυναμικές λειτουργίες. Οι ακόλουθες λειτουργίες ισχύουν για τον συνδυασμό χρωμάτων που ορίστηκε προηγουμένως:
14. Δυναμική λειτουργία 1;
15. Δυναμική λειτουργία 2;
16. Δυναμική λειτουργία 3;
17. Λειτουργία αναγνώρισης μουσικής. 5 διαφορετικά προγράμματα για επιλογή.
18. Άλμα.
19. Fade;
20. Επικάλυψη.
21. Όλοι οι τρόποι λειτουργίας αλλάζουν κυκλικά.
22. Χρονοδιακόπτες αυτόματης απενεργοποίησης.

ΛΕΙΤΟΥΡΓΙΚΆ ΧΑΡΑΚΤΗΡΙΣΤΙΚΆ
Αυτό το προϊόν μπορεί να χρησιμοποιηθεί μόνο σε εσωτερικούς χώρους. Το προϊόν δεν έχει προστασία από την υγρασία και δεν μπορεί να χρησιμοποιηθεί σε υγρό χώρο.

ΟΔΗΓΊΕΣ ΣΥΝΤΗΡΉΣΗΣ ΚΑΙ ΑΣΦΆΛΕΙΑΣ
Το προϊόν δεν χρειάζεται συντήρηση. Καθαρίστε μόνο με μαλακά και στεγνά πανιά. Μην χρησιμοποιείτε χημικά απορρυπαντικά. Τυχόν εργασίες θα πρέπει να γίνονται με κλειστό ρεύμα. Το προϊόν μπορεί να τροφοδοτηθεί μόνο με την ονομαστική τάση ή την τάση εντός του εύρους που παρέχεται. Μην χρησιμοποιείτε ρεύμα εναλλασσόμενου ρεύματος με αταίριαστη τάση, η οποία μπορεί να προκαλέσει βλάβη στο προϊόν. Μην τοποθετείτε το προϊόν σε άμεσο ηλιακό φως, καθώς αυτό μπορεί να προκαλέσει κιτρίνισμα. Το προϊόν δεν πρέπει να χρησιμοποιείται σε δυσμενείς συνθήκες, π.χ. σκόνη, νερό, υγρασία, δονήσεις, υψηλή θερμοκρασία, εκρηκτική ατμόσφαιρα αέρα, αναθυμιάσεις ή χημικές αναθυμιάσεις κ.λπ. Η πηγή φωτός LED στο εσωτερικό δεν μπορεί να αντικατασταθεί. Εάν η πηγή φωτός είναι σπασμένη, ολόκληρο το προϊόν πρέπει να αντικατασταθεί. Το χρησιμοποιημένο ή κατεστραμμένο προϊόν θα πρέπει να απορριφθεί σύμφωνα με τους ισχύοντες κανονισμούς.
Η μη τήρηση αυτών των οδηγιών μπορεί να οδηγήσει σε π.χ. πυρκαγιά, εγκαύματα, ηλεκτροπληξία, σωματικός τραυματισμός και άλλες υλικές και μη υλικές ζημιές. Ο παραγωγός δεν φέρει ευθύνη για οποιαδήποτε ζημία προκύψει από τη μη τήρηση των παραπάνω οδηγιών.

ΑΠΟΘΗΚΕΥΣΗ ΚΑΙ ΜΕΤΑΦΟΡΆ
Πριν από την παράδοση στο άμεσο σημείο πώλησης, το προϊόν πρέπει να φυλάσσεται στη συσκευασία του κατασκευαστή σε θερμοκρασία από -20°C έως +40°C, σε ξηρό χώρο και χωρίς έκθεση στο άμεσο ηλιακό φως.
Η μεταφορά μπορεί να πραγματοποιηθεί με χερσαία, θαλάσσια, αεροπορική μεταφορά στη συσκευασία μεταφοράς του κατασκευαστή.

ΕΓΓΥΗΣΗ
Η περίοδος εγγύησης για το προϊόν αναγράφεται στην ατομική συσκευασία και ξεκινά από την ημερομηνία πώλησης. Κατά τη διάρκεια της περιόδου εγγύησης, ένα ελαττωματικό προϊόν μπορεί να αντικατασταθεί ή να επιστραφεί με την απόδειξη αγοράς και όλα τα εξαρτήματα και τα αξεσουάρ να διατηρηθούν. Τα ακόλουθα δεν ισχύουν για το πεδίο εφαρμογής της περιορισμένης εγγύησης:
- Κακή χρήση του προϊόντος και πρόκληση ζημιάς στα εξαρτήματα του προϊόντος.
- Μη εξουσιοδοτημένη αποσυναρμολόγηση ή παρουσία βαθιάς μηχανικής βλάβης στο προϊόν.
- Βλάβη λόγω ανωτέρας βίας.

Ο κατασκευαστής διατηρεί το δικαίωμα να κάνει αλλαγές σε αυτό το εγχειρίδιο χρήσης ή τεχνικές αλλαγές στο προϊόν χωρίς προηγούμενη ειδοποίηση.

ΤΗΝ ΠΡΟΣΤΑΣΙΑ ΤΟΥ ΠΕΡΙΒΑΛΛΟΝΤΟΣ
Σύμφωνα με τις διατάξεις του νόμου περί ΑΗΗΕ, απαγορεύεται η τοποθέτηση απορριμμάτων εξοπλισμού με το σύμβολο ενός σταυρωμένου κάδου μαζί με άλλα απορρίμματα. Ο χρήστης, που επιθυμεί να απαλλαγεί από ηλεκτρονικό και ηλεκτρικό εξοπλισμό, υποχρεούται να τον επιστρέψει σε σημείο συλλογής απορριμμάτων. Δεν υπάρχουν επικίνδυνα εξαρτήματα στον εξοπλισμό που έχουν ιδιαίτερα αρνητικές επιπτώσεις στο περιβάλλον και την ανθρώπινη υγεία.

4

(GB) The product meets the requirements of EU directives. (UA) Виріб відповідає вимогам директив ЄС. (PL) Produkt spełnia wymagania dyrektyw UE. (CZ) Výrobek splňuje požadavky směrnic EU. (SK) Výrobok spĺňa požiadavky smerníc EÚ. (SI) Izdelek izpolnjuje zahteve EU direktiv. (HU) A termék megfelel az EU direktívák követelményeinek. (RO)(MD) Produsul îndeplinește cerințele directivelor UE. (BG) Продуктът отговаря на изискванията на директивите на ЕС. (RS)(HR)(BA)(ME) Proizvod udovoljava zahtjevima EU direktiva. (AL) Produkti plotëson kërkesat e direktivave të BE-së. (GR) Το προϊόν πληροί τις απαιτήσεις των οδηγιών της ΕΕ. (DE) Das Produkt entspricht den Anforderungen der EU-Richtlinien. (NL) Het product voldoet aan de eisen van de EU-richtlijnen. (FR) Le produit satisfait aux exigences des directives européennes. (ES) El producto cumple con los requisitos de las directivas de la UE. (IT) Il prodotto soddisfa i requisiti delle direttive UE. (LT) Gaminys atitinka ES direktyvų reikalavimus. (LV) Produkts atbilst ES direktīvu prasībām. (EE) Toode vastab EL direktiivide nõuetele.

(GB) The product complies with the technical regulations of Ukraine. (UA) Виріб відповідає технічним регламентам України. (PL) Produkt jest zgodny z przepisami technicznymi Ukrainy. (CZ) Výrobek odpovídá technickým předpisům Ukrajiny. (SK) Výrobok je v súlade s technickými predpismi Ukrajiny. (SI) Izdelek je v skladu s tehničnimi predpisi Ukrajine. (HU) A termék megfelel Ukrajna műszaki előírásainak. (RO)(MD) Produsul respectă reglementările tehnice ale Ucrainei. (BG) Продуктът отговаря на техническите разпоредби на Украйна. (RS)(HR)(BA)(ME) Proizvod je u skladu s tehničkim propisima Ukrajine. (AL) Produkti përputhet me rregulloret teknike të Ukrainës. (GR) Το προϊόν συμμορφώνεται με τους τεχνικούς κανονισμούς της Ουκρανίας. (DE) Das Produkt entspricht den technischen Vorschriften der Ukraine. (NL) Het product voldoet aan de technische voorschriften van Oekraïne. (FR) Le produit est conforme aux réglementations techniques de l'Ukraine. (ES) El producto cumple con los reglamentos técnicos de Ucrania. (IT) Il prodotto è conforme alle normative tecniche dell'Ucraina. (LT) Gaminys atitinka Ukrainos techninius reglamentus. (LV) Prece atbilst Ukrainas tehniskajiem noteikumiem. (EE) Toode vastab Ukraina tehnilistele eeskirjadele.

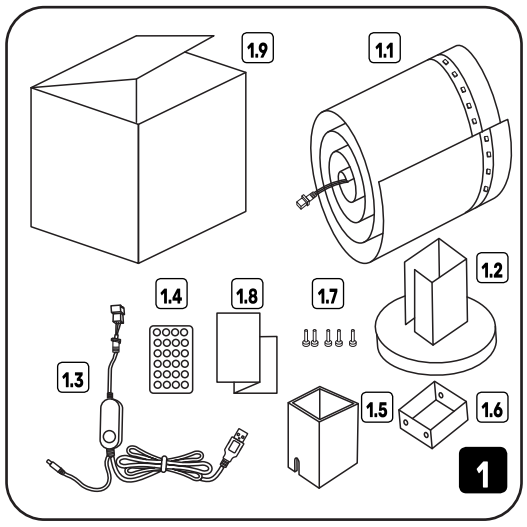

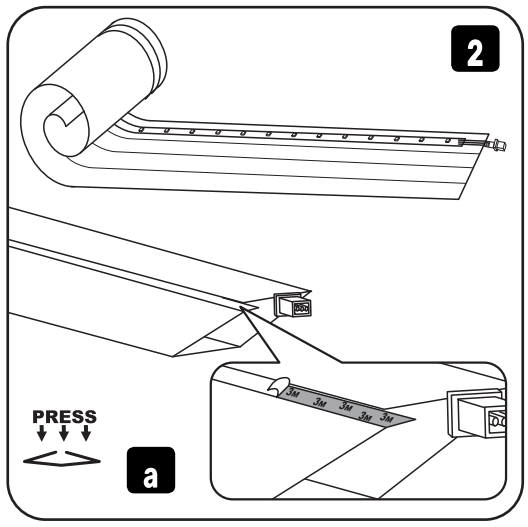

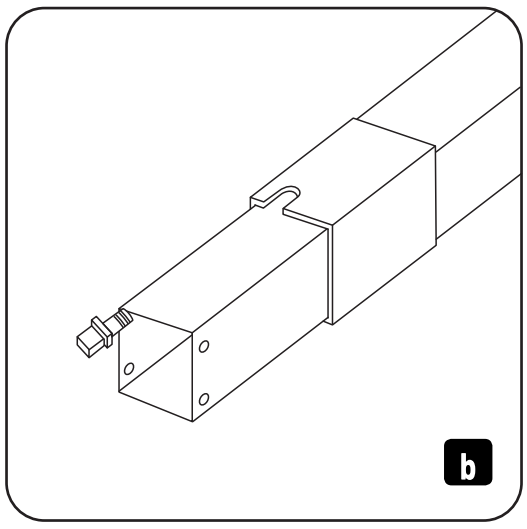

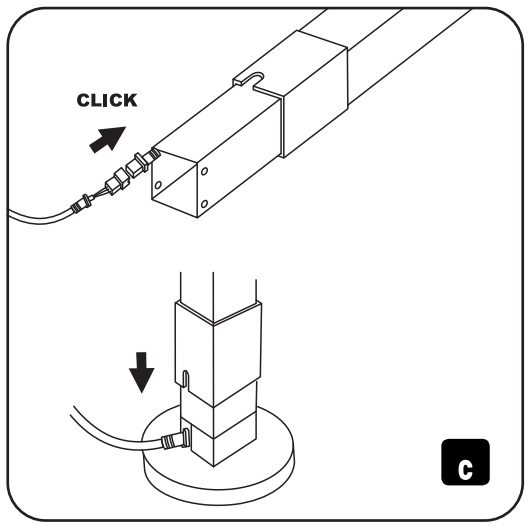

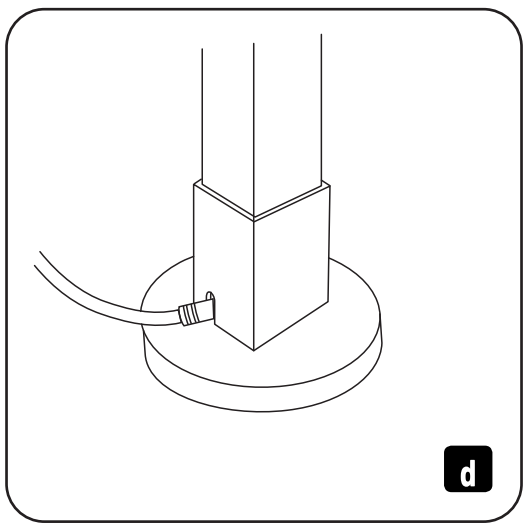

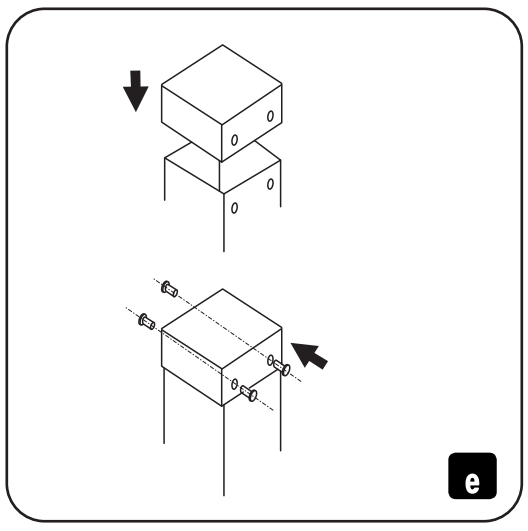

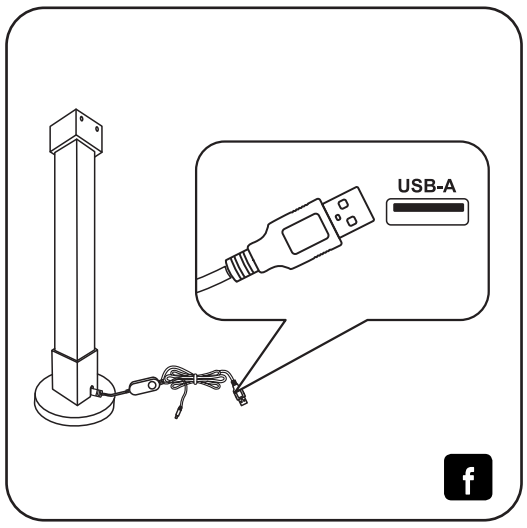

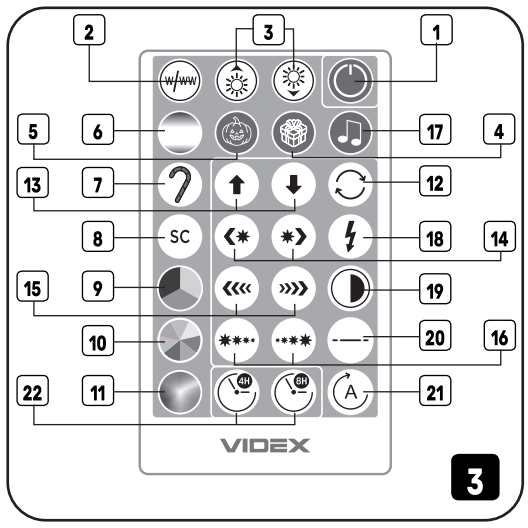

Виробник: ПП «Аллєгро-опт», вул. Героїв Маріуполя, 106-Ж, м. Кропивницький, Україна, 25004. Тел./Факс: +38(0522)245377.
Вироблено на виробничих потужностях: Шеньчжень Брайт Стар Технолоджі Ко., Лтд. Адреса: 4Ф, Блок А, Джінчі 3рд Технолоджі Парк, Джювей, Сісян Таун, Баоань Дістрікт, Шеньчжень Сіті, Гуандун Провінс, Китай.
Щодо прийняття претензій звертатися до Виробника.
Дата виготовлення і номер партії зазначені на виробі та на упаковці.
www.videx.ua
Importer: Allegro Opt Sp. z o.o., Handlowa 23, 05-120 Legionowo, Poland. Made in P.R.C. Store unused for no more than 2 years.
www.videx.com.pl
Allegro-opt PE, 106-G Heroiv Mariupolia street, Kropyvnytskyi, 25004, Ukraine.