VIDEX-STREET-LED-LEYA-150W-NW5

INDEX: VLE-SLe14-1505

TECHNISCHE KARTE

LED-Straßenleuchte

Gemäß den Bestimmungen des WEEE-Gesetzes ist es verboten, Altgeräte, die mit dem Symbol einer durchgekreuzten Mülltonne gekennzeichnet sind, zusammen mit anderen Abfällen zu entsorgen. Der Benutzer, der elektronische und elektrische Geräte abgeben möchte, ist verpflichtet, diese an einer Sammelstelle für Altgeräte abzugeben. Das Gerät enthält keine gefährlichen Bestandteile, die sich besonders negativ auf die Umwelt und die menschliche Gesundheit auswirken.

VIDEX®

VIDEX-STREET-LED-LEYA-150W-NW5

INDEX: VLE-SLe14-1505

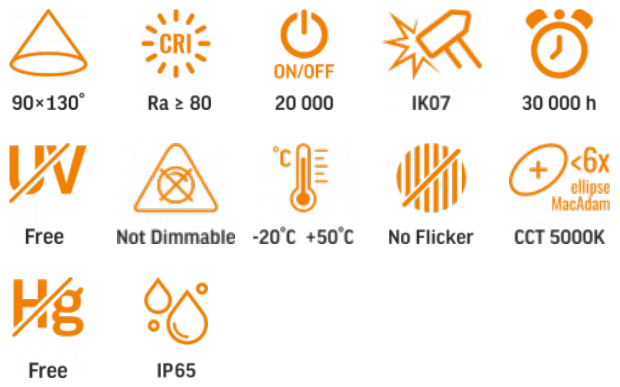

GARANTIE 3 JAHRE

Neutral White / Neutralny biały / Neutralni bila / Blanc neuter / Neutrálna biela / Neutraal wit / Semleges feher / Nevtralno bela / Neutralno bijela / Neutralweiß / Alb neutru / Neutralus balta / Neitrāls balta / Neutraalne valge / Неутрално бяла / Bianco neutro.

LED-Straßenleuchte mit vollständigem Schutz vor Wasser, Schmutz und mechanischen Einflüssen. Das Produkt ist für die Beleuchtung von Parkwegen, Bürgersteigen, Plätzen, Straßen von lokalem und regionalem Wert bestimmt. Eine breite Palette von Betriebstemperaturen beseitigt Einschränkungen beim Einsatz der Laterne bei jedem Wetter

Allgemeine Parameter

Lichtquelle oder Produkt mit integrierter Lichtquelle	Lichtquelle
Austauschbares Netzteil	-
Austauschbare Lichtquelle	nein

Art der Lichtquelle

Energieeffizienzklasse	E
Dimmbar	nein
Gerichtete (DLS) oder nicht gerichtete (NDLS) Lichtquelle	DLS
Vernetzte Lichtquelle (CLS)	nein
Farblich abstimmbare Lichtquelle	nein
Netzbetriebene (MLS) oder nicht netzbetriebene (NMLS) Lichtquelle	MLS
Technologie	LED

Elektrische Parameter

Leistung	150 W
Hochspannung	AC 220-240 V, 50/60 Hz
Kabellänge	30 cm
Maximale Stromstärke	720 mA
Verbindungsschnittstelle	Freier Draht
Schutzklasse gegen elektrischen Schlag	I
Verschiebungsfaktor (cos φ1)	0.9
Überlebensfaktor	0.9
Energieverbrauch im Betriebsmodus der Lichtquelle (kWh/1000h)	150

Photometrische Parameter

Useful luminous flux (Φuse)	15000 Lm
Farbtemperatur des Lichts	5000K (neutralweiß)
Spitzenlichtintensität	10000 cd
Streuwinkel	90 × 130°
Lichtqualität	Ra > 80
Ein/Aus-Zyklen	20000

VIDEX®

VIDEX-STREET-LED-LEYA-150W-NW5

INDEX: VLE-SLe14-1505

Arbeitsressource (L70B50)	30000 Std
Der Wert des nutzbaren Lichtstroms	in einem breiten Kegel (120°)
Chromatizitätskoordinaten (x)	0.34
Chromatizitätskoordinaten (y)	0.359
Farbwiedergabeindexwert R9	>0
The lumen maintenance factor	≥96%
Flimmerkennzahl (Pst LM)	≤1
Stroboskopeffektkennzahl (SVM)	Verwendung im Freien
Farbkonsistenz in MacAdam-Ellipsen (SDCM)	<6 (5000K)

Zusätzliche Information

Vertikaler Einstellbereich	200°
Ort der Installation	Säule, Wand
Einsatzumgebung	draußen
Aufprallschutz	IK07
Farbe des Gehäuses	Grau
Diffusor material	Polycarbonat (PC)
Mindestabstand zum beleuchteten Objekt	0.5 m
UV-Strahlung	nein
Umgebungstemperaturbereich	-20° +50°C
Geeignet für die Installation auf normal entflammbaren Oberflächen	ja
Quecksilbergehalt	nein
Schutzklasse, IP	IP65
Gehäusematerial	Aluminiumlegierung

Maße

Strichcode	5904405542347
Höhe	638 mm
Tiefe	97 mm
Im Paket	1 Stk.
Menge in der Kiste	5 Stk.
Breite	210 mm

Warenkennzeichnungsschilder

Verpackungskennzeichnung	Recycling von Abfällen, CE, Entsorgungsmethode

VIDEX-STREET-LED-LEYA-150W-NW5

INDEX: VLE-SLe14-1505

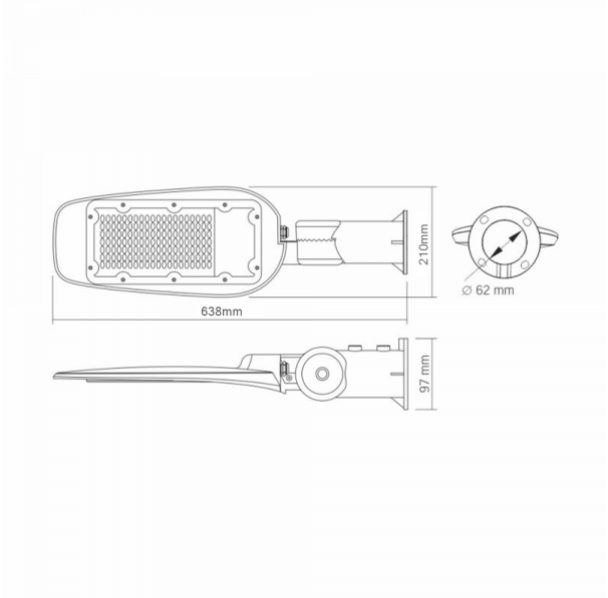

VIDEX®

VIDEX-STREET-LED-LEYA-150W-NW5

INDEX: VLE-SLe14-1505

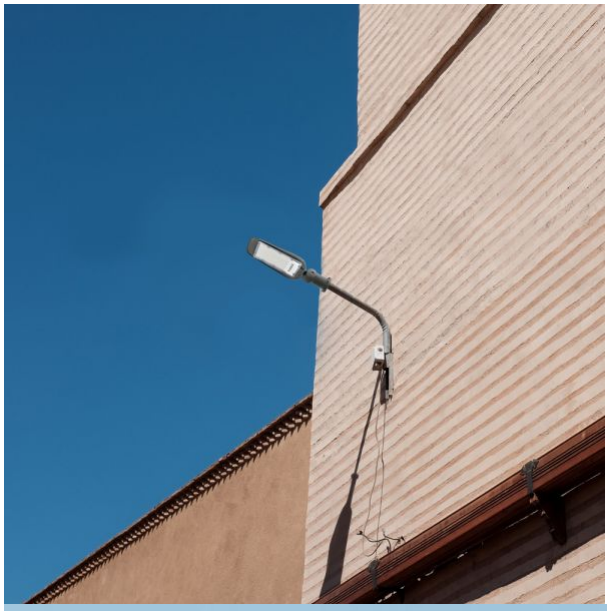

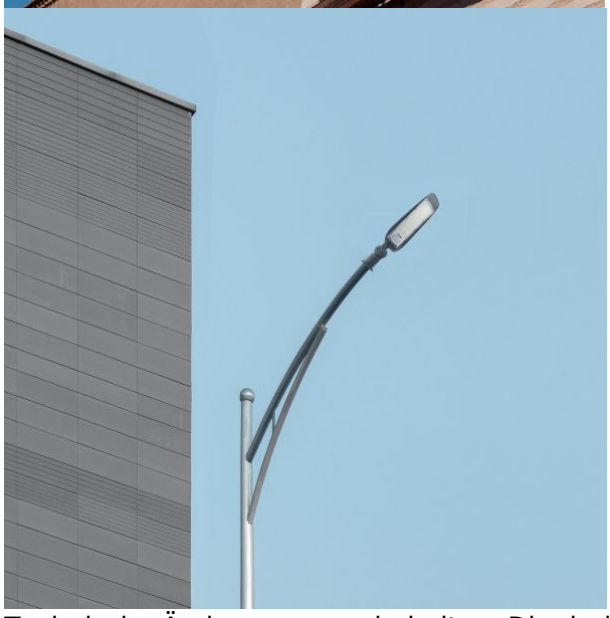

Technische Änderungen vorbehalten. Die darin enthaltenen Daten Material ist nicht rechtlich bindend.

Allegro opt Sp. z o.o., ul. Mierzeja Wiślana 11, 30-732 Krakow, Polen.

- Das Produkt muss im Freien verwendet werden
- Schutz gegen elektrischen Schlag Klasse I. Ein Produkt, bei dem das Mittel zum Schutz gegen elektrischen Schlag neben der Grundisolierung ein zusätzlicher Schutzkreis ist, der mit der Erdung des Stromversorgungsnetzes verbunden ist
- 0,5 m — Mindestabstand zum beleuchteten Objekt
- F — Das Produkt kann in/auf normal entflammbaren Oberfl ächen installiert und verwendet werden
- Abfallverwertung nach Ablauf der Lebensdauer des Produkts
- CE — Das Produkt entspricht den Anforderungen der EU-Richtlinien
- Es ist verboten, Altgeräte, die mit dem Symbol einer durchgestrichenen Mülltonne gekennzeichnet sind, mit dem Restmüll zu entsorgen
- 90×130° — Wirksamer Lichtstrahlwinkel
- CRI Ra ≥ 80 — Ra > 80 – Farbwiedergabeindex
- ON/OFF 20 000 — Nenn-Ein/Aus-Zyklen
- IK07 — Das Produkt hält einen mittleren Schlag aus (z. B. von einem stumpfen Gegenstand)
- 30 000 h — Nominelle Lebensdauer (Stunden)
- UV Free — Das Produkt emittiert kein ultraviolettes Licht
- Not Dimmable — Das Produkt ist nicht kompatibel mit Lichtreglern
- °C -20°C +50°C — Betriebstemperaturbereich
- No Flicker — Das Flimmern des Lichts überschreitet nicht den zulässigen Wert
- <6x ellipse MacAdam CCT 5000K — Farbkonsistenz in MacAdam-Ellipsen (SDCM)
- Hg Free — Das Produkt enthält kein Quecksilber
- IP65 — Schutzklasse gegen Staub und Feuchtigkeit. Das Produkt hat vollständigen Schutz gegen Staub und Wasserstrahlen aus allen Richtungen

Datum: 2.08.2025