VIDEX®

VIDEX-FRAME-PANEL-LED-40W-PAU404W-NW5

INDEX: VLE-PAU405W

TECHNISCHE KARTE

LED-Rahmenpanel

Gemäß den Bestimmungen des WEEE-Gesetzes ist es verboten, Altgeräte, die mit dem Symbol einer durchgekreuzten Mülltonne gekennzeichnet sind, zusammen mit anderen Abfällen zu entsorgen. Der Benutzer, der elektronische und elektrische Geräte abgeben möchte, ist verpflichtet, diese an einer Sammelstelle für Altgeräte abzugeben. Das Gerät enthält keine gefährlichen Bestandteile, die sich besonders negativ auf die Umwelt und die menschliche Gesundheit auswirken.

VIDEX®

VIDEX-FRAME-PANEL-LED-40W-PAU404W-NW5

INDEX: VLE-PAU405W

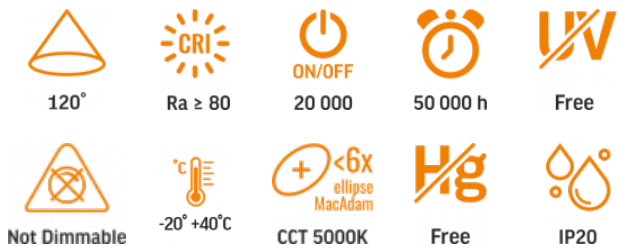

GARANTIE 3 JAHRE

Neutral White / Neutralny biały / Neutralni bila / Blanc neuter / Neutrálna biela / Neutraal wit / Semleges feher / Nevtralno bela / Neutralno bijela / Neutralweiß / Alb neutru / Neutralus balta / Neitrāls balta / Neutraalne valge / Неутрално бяла / Bianco neutro.

Allgemeine Parameter

Lichtquelle oder Produkt mit integrierter Lichtquelle	Produkt mit integrierter Lichtquelle
Austauschbares Netzteil	ja
Austauschbare Lichtquelle	nein

Art der Lichtquelle

Dimmbar	nein
Gerichtete (DLS) oder nicht gerichtete (NDLS) Lichtquelle	NDLS
Vernetzte Lichtquelle (CLS)	nein
Farblich abstimmbare Lichtquelle	nein
Netzbetriebene (MLS) oder nicht netzbetriebene (NMLS) Lichtquelle	NMLS
Lichtquelle mit hoher Leuchtdichte	nein
Blendfreier Schutzschirm	nein

Technologie	LED
Energy efficiency class of the contained light source	D

Elektrische Parameter

Hochspannung	AC 220-240 V, 50/60 Hz
Kabellänge	75 cm
Maximale Stromstärke	193 mA
Verbindungsschnittstelle	Freier Draht
Schutzklasse gegen elektrischen Schlag	II
Energieverbrauch im Betriebsmodus der Lichtquelle (kWh/1000h)	40
Verschiebungsfaktor (cos φ1)	-
Überlebensfaktor	0.9

Photometrische Parameter

Farbtemperatur des Lichts	5000K (neutralweiß)
Nutzbarer Lichtstrom der enthaltenen Lichtquelle (Φuse)	5100 Lm
Streuwinkel	120°
Lichtqualität	Ra > 80
Ein/Aus-Zyklen	20000
Arbeitsressource	50000 Std
Der Wert des nutzbaren Lichtstroms	in der Kugel (360°)
Chromatizitätskoordinaten (x)	0.35
Chromatizitätskoordinaten (y)	0.36
Farbwiedergabeindexwert R9	13
The lumen maintenance factor	≥96%

VIDEX®

VIDEX-FRAME-PANEL-LED-40W-PAU404W-NW5

INDEX: VLE-PAU405W

Farbkonsistenz in MacAdam-Ellipsen (SDCM)	<6 (5000K)
Flimmerkennzahl (Pst LM)	-
Stroboskopeffektkennzahl (SVM)	-
CRI MIN	Ra 80
CRI MAX	Ra 88

Zusätzliche Information

Ort der Installation	Armstrong-Decke, Decke
Einsatzumgebung	innerhalb
Farbe des Gehäuses	Weiß
Diffusor material	Kunststoff
UV-Strahlung	nein
Umgebungstemperaturbereich	-20° +40°C
Geeignet für die Installation auf normal entflammbaren Oberflächen	ja
Quecksilbergehalt	nein
Schutzklasse, IP	IP20
Gehäusematerial	Polycarbonat (PC)

Maße

Strichcode	5904405542385
Höhe	595 mm
Tiefe	24 mm
Breite	595 mm
Im Paket	1 Stk.
Menge in der Kiste	20 Stk.
Einheit Nettogewicht	850g

Warenkennzeichnungsschilder

Verpackungskennzeichnung	Recycling von Abfällen, CE, Entsorgungsmethode

VIDEX®

VIDEX-FRAME-PANEL-LED-40W-PAU404W-NW5

INDEX: VLE-PAU405W

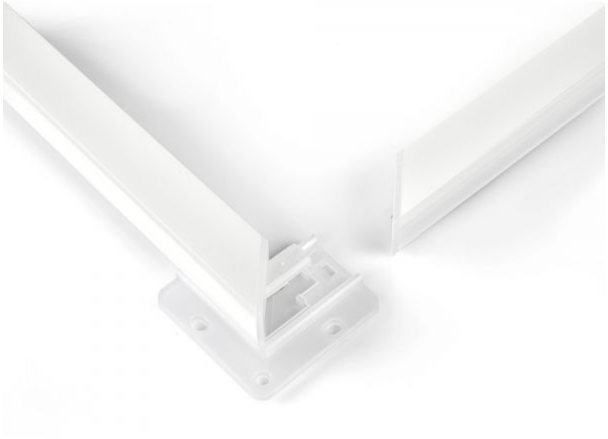

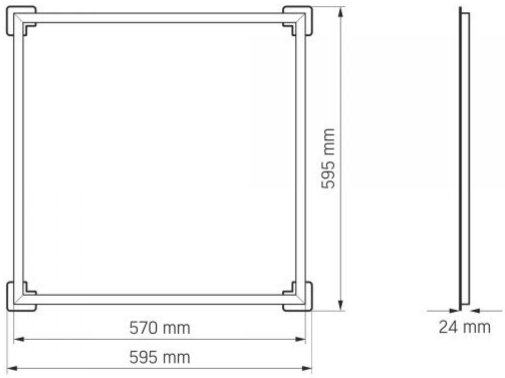

VIDEX®

VIDEX-FRAME-PANEL-LED-40W-PAU404W-NW5

INDEX: VLE-PAU405W

Technische Änderungen vorbehalten. Die darin enthaltenen Daten Material ist nicht rechtlich bindend.

Allegro opt Sp. z o.o., ul. Mierzeja Wiślana 11, 30-732 Krakow, Polen.

- Das Produkt muss in Innenräumen verwendet werden
- Schutzklasse gegen elektrischen Schlag II – wird nicht nur durch Basisisolierung, sondern auch durch doppelte oder verstärkte Isolierung gewährleistet
- Das Produkt kann in/auf normal entflammbaren Oberfl ächen installiert und verwendet werden
- Abfallverwertung nach Ablauf der Lebensdauer des Produkts
- Das Produkt entspricht den Anforderungen der EU-Richtlinien
- Es ist verboten, Altgeräte, die mit dem Symbol einer durchgestrichenen Mülltonne gekennzeichnet sind, mit dem Restmüll zu entsorgen
- 120° — Bewerteter Abstrahlwinkel
- CRI Ra ≥ 80 — Ra > 80 – Farbwiedergabeindex
- ON/OFF 20 000 — Nenn-Ein/Aus-Zyklen
- 50 000 h — Nominelle Lebensdauer (Stunden)
- UV Free — Das Produkt emittiert kein ultraviolettes Licht
- Not Dimmable — Das Produkt ist nicht kompatibel mit Lichtreglern
- °C -20° +40°C — Betriebstemperaturbereich
- <6x elliptic MacAdam CCT 5000K — Farbkonsistenz in MacAdam-Ellipsen (SDCM)
- Hg Free — Das Produkt enthält kein Quecksilber
- IP20 — Schutzklasse gegen Staub und Feuchtigkeit. Schutz vor festen Objekten größer als 12 mm; kein Schutz vor Feuchtigkeit

Datum: 19.04.2025