VIDEX-BULKHEAD-LED-VIKA-24W-NW

INDEX: VLE-BHFS-245

TECHNISCHE KARTE

LED-Deckenleuchte Bulkhead

Gemäß den Bestimmungen des WEEE-Gesetzes ist es verboten, Altgeräte, die mit dem Symbol einer durchgekreuzten Mülltonne gekennzeichnet sind, zusammen mit anderen Abfällen zu entsorgen. Der Benutzer, der elektronische und elektrische Geräte abgeben möchte, ist verpflichtet, diese an einer Sammelstelle für Altgeräte abzugeben. Das Gerät enthält keine gefährlichen Bestandteile, die sich besonders negativ auf die Umwelt und die menschliche Gesundheit auswirken.

VIDEX®

VIDEX-BULKHEAD-LED-VIKA-24W-NW

INDEX: VLE-BHFS-245

GARANTIE 2 JAHRE

Neutral White / Neutralny biały / Neutralni bila / Blanc neuter / Neutrálna biela / Neutraal wit / Semleges feher / Nevtralno bela / Neutralno bijela / Neutralweiß / Alb neutru / Neutralus balta / Neitrāls balta / Neutraalne valge / Неутрално бяла / Bianco neutro.

Allgemeine Parameter

Lichtquelle oder Produkt mit integrierter Lichtquelle	Produkt mit integrierter Lichtquelle
Austauschbare Lichtquelle	vom Hersteller

Art der Lichtquelle

Dimmbar	nein
Gerichtete (DLS) oder nicht gerichtete (NDLS) Lichtquelle	NDLS
Netzbetriebene (MLS) oder nicht netzbetriebene (NMLS) Lichtquelle	MLS
Technologie	LED
Energy efficiency class of the contained light source	F

Elektrische Parameter

Leistung	24 W
Hochspannung	AC 220-240 V, 50/60 Hz
Maximale Stromstärke	210 mA
Verbindungsschnittstelle	Klemmenblock
Schutzklasse gegen elektrischen Schlag	II
Verschiebungsfaktor (cos φ1)	0.7
Überlebensfaktor	1

Photometrische Parameter

Nutzbarer Lichtstrom der enthaltenen Lichtquelle (Φuse)	2600 Lm
Farbtemperatur des Lichts	5000K (neutralweiß)
Streuwinkel	120°
Lichtqualität	Ra > 80
Ein/Aus-Zyklen	20000
Arbeitsressource	25000 Std
Der Wert des nutzbaren Lichtstroms	in der Kugel (360°)
Chromatizitätskoordinaten (x)	0.35
Chromatizitätskoordinaten (y)	0.36
Farbwiedergabeindexwert R9	>0
The lumen maintenance factor	≥95.8%
Farbkonsistenz in MacAdam-Ellipsen (SDCM)	<6 (5000K)
Flimmerkennzahl (Pst LM)	≤1

VIDEX®

VIDEX-BULKHEAD-LED-VIKA-24W-NW

INDEX: VLE-BHFS-245

Stroboskopeffektkennzahl (SVM)	≤0.4
CRI MIN	Ra 80
CRI MAX	Ra 88

Zusätzliche Information

Ort der Installation	Decke, Ebene Fläche, Wand
Einsatzumgebung	innerhalb, draußen
Aufprallschutz	IK07
Farbe des Gehäuses	Weiß
Mindestabstand zum beleuchteten Objekt	0.5 m
Diffusor material	Polycarbonat (PC)
UV-Strahlung	nein
Umgebungstemperaturbereich	-20° +40°C
Geeignet für die Installation auf normal entflammbaren Oberflächen	ja
Quecksilbergehalt	nein
Schutzklasse, IP	IP65
Gehäusematerial	Kunststoff

Maße

Strichcode	5904405542316
Höhe	320 mm
Tiefe	50 mm
Breite	320 mm
Im Paket	1 Stk.
Menge in der Kiste	10 Stk.

Warenkennzeichnungsschilder

Verpackungskennzeichnung	Recycling von Abfällen, CE, Entsorgungsmethode

VIDEX-BULKHEAD-LED-VIKA-24W-NW

INDEX: VLE-BHFS-245

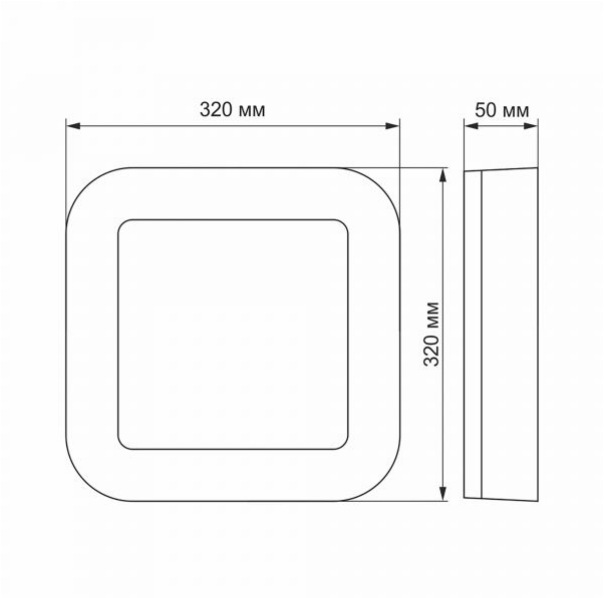

Technische Änderungen vorbehalten. Die darin enthaltenen Daten Material ist nicht rechtlich bindend.

Allegro opt Sp. z o.o., ul. Mierzeja Wiślana 11, 30-732 Krakow, Polen.

VIDEX®

VIDEX-BULKHEAD-LED-VIKA-24W-NW

INDEX: VLE-BHFS-245

Das Produkt muss in Innenräumen verwendet werden

Das Produkt muss im Freien verwendet werden

0,5 m — Mindestabstand zum beleuchteten Objekt

Schutzklasse gegen elektrischen Schlag II – wird nicht nur durch Basisisolierung, sondern auch durch doppelte oder verstärkte Isolierung gewährleistet

Das Produkt kann in/auf normal entflammbaren Oberfl ächen installiert und verwendet werden

Abfallverwertung nach Ablauf der Lebensdauer des Produkts

Das Produkt entspricht den Anforderungen der EU-Richtlinien

Es ist verboten, Altgeräte, die mit dem Symbol einer durchgestrichenen Mülltonne gekennzeichnet sind, mit dem Restmüll zu entsorgen

120° — Bewerteter Abstrahlwinkel

CRI Ra ≥ 80 — Ra > 80 – Farbwiedergabeindex

ON/OFF 20 000 — Nenn-Ein/Aus-Zyklen

IK07 — Das Produkt hält einen mittleren Schlag aus (z. B. von einem stumpfen Gegenstand)

25 000 h — Nominelle Lebensdauer (Stunden)

UV Free — Das Produkt emittiert kein ultraviolettes Licht

Not Dimmable — Das Produkt ist nicht kompatibel mit Lichtreglern

-20° +40°C — Betriebstemperaturbereich

<6x ellipse MacAdam CCT 5000K — Farbkonsistenz in MacAdam-Ellipsen (SDCM)

No Flicker — Das Flimmern des Lichts überschreitet nicht den zulässigen Wert

No Flicker — Das Produkt hat minimales Flimmern, das keine Unannehmlichkeiten oder Gefahr verursachen sollte

Hg Free — Das Produkt enthält kein Quecksilber

IP65 — Schutzklasse gegen Staub und Feuchtigkeit. Das Produkt hat vollständigen Schutz gegen Staub und Wasserstrahlen aus allen Richtungen