VIDEX-E27-C37-7W-WW

INDEX: VLE-C37e-07273

TECHNISCHE KARTE

LED Glühlampe

Gemäß den Bestimmungen des WEEE-Gesetzes ist es verboten, Altgeräte, die mit dem Symbol einer durchgekreuzten Mülltonne gekennzeichnet sind, zusammen mit anderen Abfällen zu entsorgen. Der Benutzer, der elektronische und elektrische Geräte abgeben möchte, ist verpflichtet, diese an einer Sammelstelle für Altgeräte abzugeben. Das Gerät enthält keine gefährlichen Bestandteile, die sich besonders negativ auf die Umwelt und die menschliche Gesundheit auswirken.

VIDEX®

VIDEX-E27-C37-7W-WW

INDEX: VLE-C37e-07273

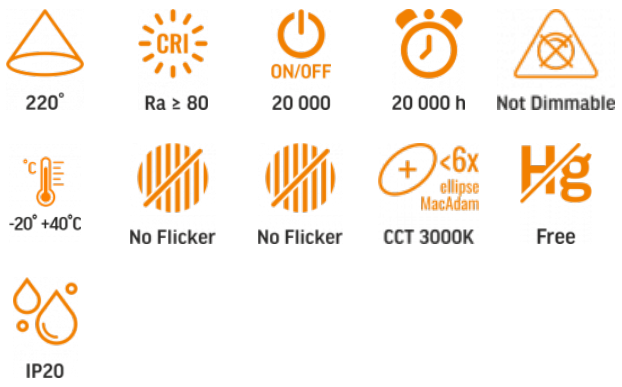

GARANTIE 2 JAHRE

Warm White / Ciepta biel / Tepla bila / Blanc chaud / Tepla biela / Warm wit / Meleg feher / Topla bela / Topla bijela / WarmweiB / Alb cald / Šiltai balta / Silti balta / Soe valge / Топло бяла / Bianco caldo.

Allgemeine Parameter

Lichtquelle oder Produkt mit integrierter Lichtquelle	Lichtquelle

Art der Lichtquelle

Energieeffizienzklasse	F
Dimmbar	nein
Gerichtete (DLS) oder nicht gerichtete (NDLS) Lichtquelle	NDLS
Vernetzte Lichtquelle (CLS)	nein
Farblich abstimmbare Lichtquelle	nein
Lichtquelle mit hoher Leuchtdichte	nein
Netzbetriebene (MLS) oder nicht netzbetriebene (NMLS) Lichtquelle	MLS
Blendfreier Schutzschirm	nein

Technologie	LED

Elektrische Parameter

Leistung	7 W
Hochspannung	AC 175-250 V, 50/60 Hz
Maximale Stromstärke	60 mA
Verschiebungsfaktor (cos φ1)	0.5
Überlebensfaktor	0.9
Energieverbrauch im Betriebsmodus der Lichtquelle (kWh/1000h)	7

Photometrische Parameter

Useful luminous flux (Φuse)	630 Lm
Farbtemperatur des Lichts	3000K (warmes Licht)
Streuwinkel	220°
Lichtqualität	Ra > 80
Ein/Aus-Zyklen	20000
Arbeitsressource (L70B50)	20000 Std
Der Wert des nutzbaren Lichtstroms	in der Kugel (360°)
Chromatizitätskoordinaten (x)	0.44
Chromatizitätskoordinaten (y)	0.4
Farbwiedergabeindexwert R9	>0
The lumen maintenance factor	≥94.8%
Flimmerkennzahl (Pst LM)	≤1
Stroboskopeffektkennzahl (SVM)	≤0.4
Farbkonsistenz in MacAdam-Ellipsen (SDCM)	<6 (3000K)

VIDEX-E27-C37-7W-WW

INDEX: VLE-C37e-07273

CRI MIN	Ra 80
CRI MAX	Ra 88

Zusätzliche Information

Einsatzumgebung	innerhalb
Umgebungstemperaturbereich	-20° +40°C
Quecksilbergehalt	nein
Schutzklasse, IP	IP20

Maße

Strichcode	5904405540374
Höhe	108 mm
Tiefe	37 mm
Im Paket	1 Stk.
Menge in der Kiste	20 Stk.
Breite	37 mm
Einheit Nettogewicht	25g

Warenkennzeichnungsschilder

Verpackungskennzeichnung	Recycling von Abfällen, CE, Nicht geeignet für den Einsatz bei hoher Luftfeuchtigkeit, Entsorgungsmethode

VIDEX®

VIDEX-E27-C37-7W-WW

INDEX: VLE-C37e-07273

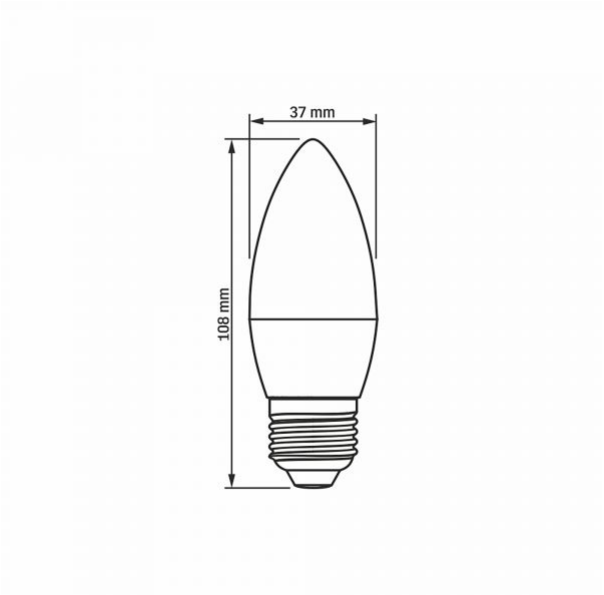

Technische Änderungen vorbehalten. Die darin enthaltenen Daten Material ist nicht rechtlich bindend.

Allegro opt Sp. z o.o., ul. Mierzeja Wiślana 11, 30-732 Krakow, Polen.

Das Produkt muss in Innenräumen verwendet werden

Abfallverwertung nach Ablauf der Lebensdauer des Produkts

Das Produkt entspricht den Anforderungen der EU-Richtlinien

Nicht geeignet für den Einsatz bei hoher Luftfeuchtigkeit

Es ist verboten, Altgeräte, die mit dem Symbol einer durchgestrichenen Mülltonne gekennzeichnet sind, mit dem Restmüll zu entsorgen

220° — Bewerteter Abstrahlwinkel

Ra ≥ 80 — Ra > 80 – Farbwiedergabeindex

ON/OFF 20 000 — Nenn-Ein/Aus-Zyklen

20 000 h — Nominelle Lebensdauer (Stunden)

Not Dimmable — Das Produkt ist nicht kompatibel mit Lichtreglern

-20° +40°C — Betriebstemperaturbereich

No Flicker — Das Flimmern des Lichts überschreitet nicht den zulässigen Wert

No Flicker — Das Produkt hat minimales Flimmern, das keine Unannehmlichkeiten oder Gefahr verursachen sollte

<6x ellipse MacAdam CCT 3000K — Farbkonsistenz in MacAdam-Ellipsen (SDCM)

Hg Free — Das Produkt enthält kein Quecksilber

IP20 — Schutzklasse gegen Staub und Feuchtigkeit. Schutz vor festen Objekten größer als 12 mm; kein Schutz vor Feuchtigkeit

Datum: 30.08.2025