VIDEX®

VIDEX-BATTEN-LED-18W-NW

INDEX: VLE-BN-18064

TECHNISCHE KARTE

Linear LED Batten Leuchte

0,5 m

Gemäß den Bestimmungen des WEEE-Gesetzes ist es verboten, Altgeräte, die mit dem Symbol einer durchgekreuzten Mülltonne gekennzeichnet sind, zusammen mit anderen Abfällen zu entsorgen. Der Benutzer, der elektronische und elektrische Geräte abgeben möchte, ist verpflichtet, diese an einer Sammelstelle für Altgeräte abzugeben. Das Gerät enthält keine gefährlichen Bestandteile, die sich besonders negativ auf die Umwelt und die menschliche Gesundheit auswirken.

VIDEX®

VIDEX-BATTEN-LED-18W-NW

INDEX: VLE-BN-18064

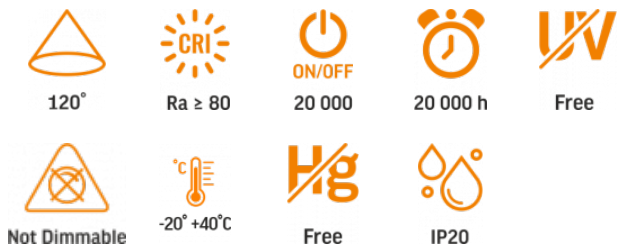

GARANTIE 3 JAHRE

Neutral White / Neutralny biały / Neutralni bila / Blanc neuter / Neutrálna biela / Neutraal wit / Semleges feher / Nevtralno bela / Neutralno bijela / Neutralweiß / Alb neutru / Neutralus balta / Neitrāls balta / Neutraalne valge / Неутрално бяла / Bianco neutro.

Allgemeine Parameter

Lichtquelle oder Produkt mit integrierter Lichtquelle	Produkt mit integrierter Lichtquelle
Austauschbares Netzteil	-
Austauschbare Lichtquelle	vom Hersteller

Art der Lichtquelle

Dimmbar	nein
Technologie	LED
Energy efficiency class of the contained light source	E

Elektrische Parameter

Leistung	18 W
Hochspannung	AC 185-265 V, 50/60 Hz
Maximale Stromstärke	150 mA
Verbindungsschnittstelle	Freier Draht
Schutzklasse gegen elektrischen Schlag	I

Photometrische Parameter

Nutzbarer Lichtstrom der enthaltenen Lichtquelle (Φuse)	2250 Lm
Farbtemperatur des Lichts	4000K (neutralweiß)
Streuwinkel	120°
Lichtqualität	Ra > 80
Ein/Aus-Zyklen	20000
Arbeitsressource	20000 Std
Der Wert des nutzbaren Lichtstroms	in der Kugel (360°)
CRI MIN	Ra 80
CRI MAX	Ra 88

Zusätzliche Information

Ort der Installation	Decke, Wand
Einsatzumgebung	innerhalb
Farbe des Gehäuses	Unlackiertes Aluminium
Mindestabstand zum beleuchteten Objekt	0.5 m
Diffusor material	Kunststoff
UV-Strahlung	nein
Umgebungstemperaturbereich	-20° +40°C
Quecksilbergehalt	nein
Schutzklasse, IP	IP20

VIDEX®

VIDEX-BATTEN-LED-18W-NW

INDEX: VLE-BN-18064

Gehäusematerial	Aluminium

Maße

Strichcode	5904405540985
Höhe	25 mm
Tiefe	602 mm
Breite	75 mm
Im Paket	1 Stk.
Menge in der Kiste	20 Stk.

Warenkennzeichnungsschilder

Verpackungskennzeichnung	Recycling von Abfällen, CE, Entsorgungsmethode

VIDEX®

VIDEX-BATTEN-LED-18W-NW

INDEX: VLE-BN-18064

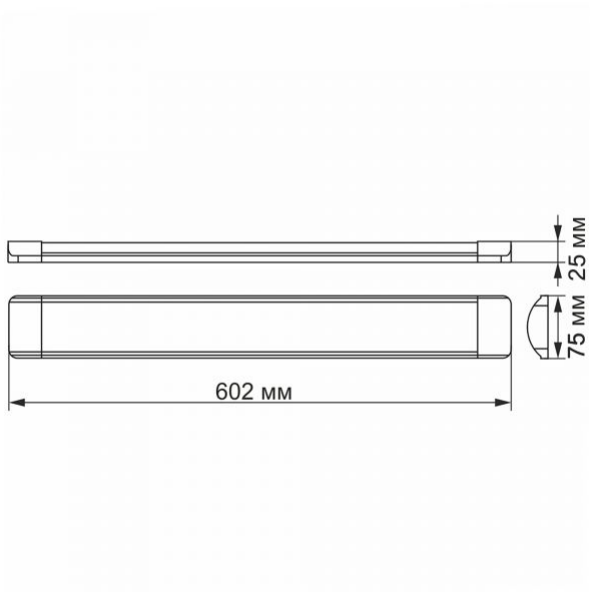

Technische Änderungen vorbehalten. Die darin enthaltenen Daten Material ist nicht rechtlich bindend.

Allegro opt Sp. z o.o., ul. Mierzeja Wiślana 11, 30-732 Krakow, Polen.

Das Produkt muss in Innenräumen verwendet werden

0,5 m — Mindestabstand zum beleuchteten Objekt

Schutz gegen elektrischen Schlag Klasse I. Ein Produkt, bei dem das Mittel zum Schutz gegen elektrischen Schlag neben der Grundisolierung ein zusätzlicher Schutzkreis ist, der mit der Erdung des Stromversorgungsnetzes verbunden ist

Abfallverwertung nach Ablauf der Lebensdauer des Produkts

Das Produkt entspricht den Anforderungen der EU-Richtlinien

Es ist verboten, Altgeräte, die mit dem Symbol einer durchgestrichenen Mülltonne gekennzeichnet sind, mit dem Restmüll zu entsorgen

120° — Bewerteter Abstrahlwinkel

CRI Ra ≥ 80 — Ra > 80 – Farbwiedergabeindex

ON/OFF 20 000 — Nenn-Ein/Aus-Zyklen

20 000 h — Nominelle Lebensdauer (Stunden)

UV Free — Das Produkt emittiert kein ultraviolettes Licht

Not Dimmable — Das Produkt ist nicht kompatibel mit Lichtreglern

°C -20° +40°C — Betriebstemperaturbereich

Hg Free — Das Produkt enthält kein Quecksilber

IP20 — Schutzklasse gegen Staub und Feuchtigkeit. Schutz vor festen Objekten größer als 12 mm; kein Schutz vor Feuchtigkeit

Datum: 19.04.2025